ROPOX
Better ways to better days

CREE
Développer l'espace de liberté

QR code
pour video de
montage

Verti-Inside

Manuel d'utilisation

Instructions de montage

Manuel d'entretien

Toujours conserver ce document!

© ROPOX 2017

Table des matières

TABLE DES MATIERES **2**

1. INTRODUCTION **3**

2. CONFORMITE AVEC LES DIRECTIVES EU **3**

3. UTILISATION **3**

4. INFORMATIONS TECHNIQUES **4**

5. DIMENSIONS DU VERTI-INSIDE **5**

5.1 Construction : Voir les dimensions page suivante *6*
5.1.2 Tailles du meuble *6*
5.1.3 Connexions du Verti-InsideElectric *8*
5.1.4 Diagramme de câblage *8*

6. MOUNTING INSTRUCTIONS **9**

7. TEST DE PERFORMANCE **18**

8. LISTE DES COMPOSANTS, VERTI-INSIDE ELECTRIQUE **19**

9. OPTIONS **20**

10. INSTALLER LES SPOTS LED. **22**

11. CABLES POUR SPOTS LED. **23**

12. SÉCURITÉ D'UTILISATION **24**

13. NETTOYAGE/ MAINTENANCE **25**

13.1 Nettoyage du châssis *25*
13.2 Maintenance *25*
13.3 Carnet de service *26*

14. RÉSOUDRE UN PROBLÈME **26**

14.1 Le cadre ne peut pas être réglé en hauteur (ou le réglage se fait très difficilement) *26*

15. ETIQUETAGE **27**

16. EU – DECLARATION DE CONFORMITE **28**

17. RÉCLAMATIONS **29**

© ROPOX 2017

1. Introduction

Verti-Inside est un "ascenseur à étagères" pour placard mural en position haute.
Verti-Inside est idéal pour les utilisateurs de fauteuils roulants ou pour toute personne incapable d'atteindre les étagères hautes d'un placard.

⚠	Ce manuel doit toujours accompagner le produit VERTI INSIDE

Les utilisateurs doivent toujours suivre ces instructions. Elles doivent avoir être lues et comprises.

Ces instructions doivent toujours être disponibles pour l'utilisateur.

⚠	Ce produit est réglable en hauteur électriquement, et le risqué existe d'être pincé. Son utilisation doit toujours être supervisée par un adulte, qui a lu et compris l'importance de la Section 12 “Sécurité d'utilisation”.

2. Conformité avec les directives EU

Ce produit est marqué CE en conformité avec la directive sur les mécanismes, et respecte de fait toutes les exigences basiques. Voir la déclaration CE, section 16.

Si ces cadres sont assembles ou combines à d'autres composants électriques, le nouvel assemblage est considéré comme un nouveau produit, qui doit également être soumis à une déclaration de risque pour obtenir le label CE.

3. Utilisation

Ce produit doit être utilise à l'intérieur., à des conditions normales de temperature et d'humidité, comme précisé section 4. Verti-Inside ne doit pas être utilise dans des lieux humides.

⚠ Le boitier électrique a une protection IP32/II et doit toujours être installé en accord avec la régulation française et européenne sur les branchements électriques.

© ROPOX 2017

4. Informations techniques

Nom du produit:	**Verti-Inside**
Matériaux:	Tubes en acier soudé St. 37 et composants en plastique
Traitement de surface:	Chrome bleu, revetement epoxy
Alimentation:	230VAC / 2.5A / 50Hz - Alternatif 100VAC / 50/60 Hz
En attente primaire:	**<**0.3W
Control du voltage:	24VDC
Cycle de charge max.:	Max. 4 min. actives puis 18 min. de pause
Charge max.:	80kg répartis également
Vitesse d'élévation:	Approx. 33 $^{mm}/_{sec.}$ – Approx. 15 sec.
Course	495mm
Température:	5-45° C
Humidité de l'air:	5-85% (hors condensation)
Plaintes:	Voir page 30
Fabricant:	Ropox A/S, DK-4700 Næstved, Tel.: +45 55 75 05 00 e-mail: info@ropox.dk - www.ropox.dk

© ROPOX 2017

5. Dimensions du Verti-Inside

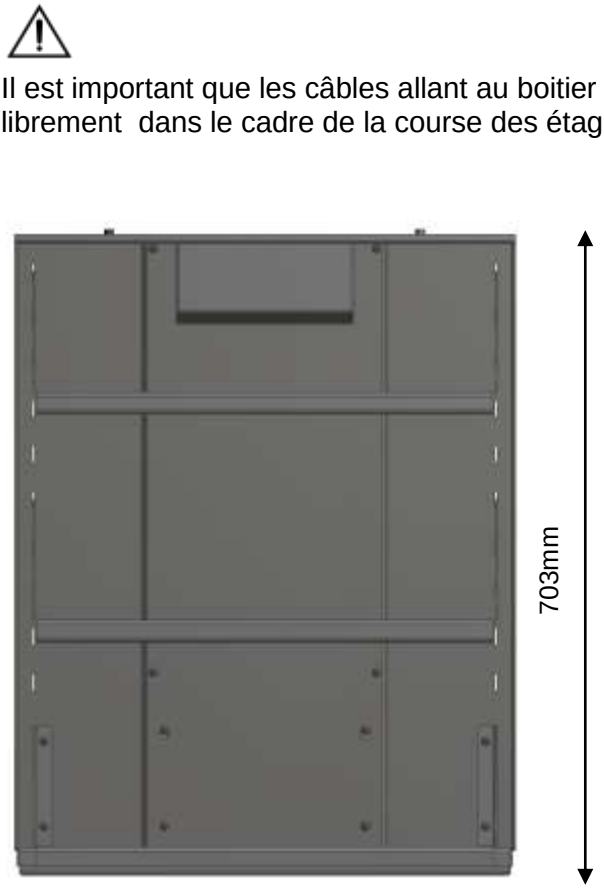

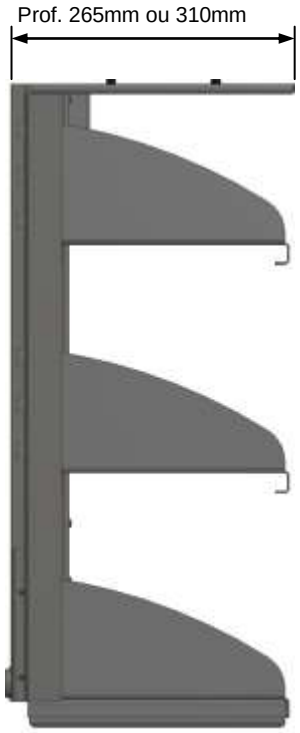

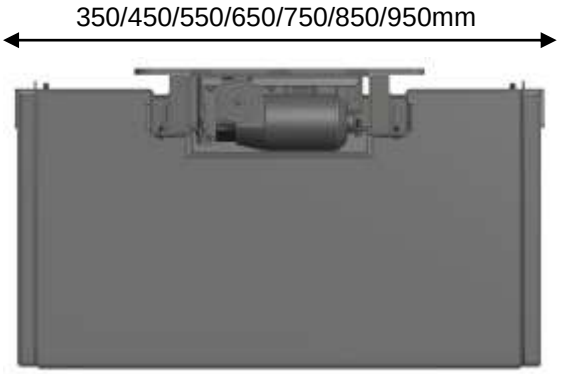

Course: 495mm

Le meuble est monté au mur avec un min. de 530mm entre le bas du meuble et toute autre installation, de manière à pouvoir utiliser toute la course du Verti Inside.

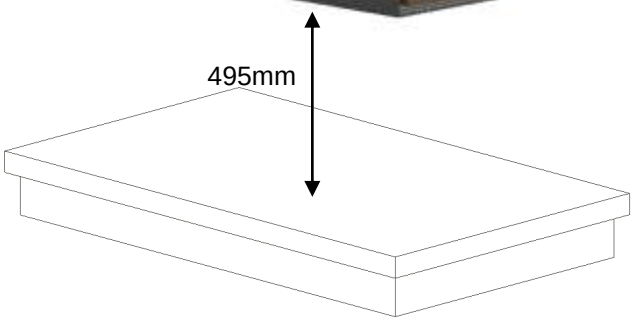

© ROPOX 2017

5.1 Construction : Voir les dimensions page suivante

Zone minimum de renforcement de la cloison. Le matériau de la cloison doit être compatible avec une fixation de chevilles.

Zone d'installation électrique.

Zone pour gaines électriques.

Meubles de 70.4cm ou plus : Une étagère fixe doit être placée dans la partie haute du meuble (voir l'illustration).

Le câble de commande électrique doit être conduit du meuble vers l'avant du plan de travail (bandeau) où sera installé l'interrupteur. Nous recommandons l'installation d'une gaine électrique dans la cloison pour faire passer le câble (ø3.5cm).

Si un meuble haut est fixé à côté du Verti-Inside, le câble peut être fixé dans ce meuble pour descendre vers l'interrupteur.

La charge max de 80kg doit être également répartie sur les 3 étagères, pour des meubles de 100cm maximum de large, en accord avec DS/EN 12182, basée sur 8 vis/boulons.

Capacité minimum de charge par vis/boulon: 10.5kg

L'installateur doit toujours tenir compte de l'état, du matériau et de la résistance de la cloison avant de choisir son type de vis et chevilles.

5.1.2 Tailles du meuble

© ROPOX 2017

Meuble haut de 70.4 cm **Meuble plus haut que 70.4 cm**

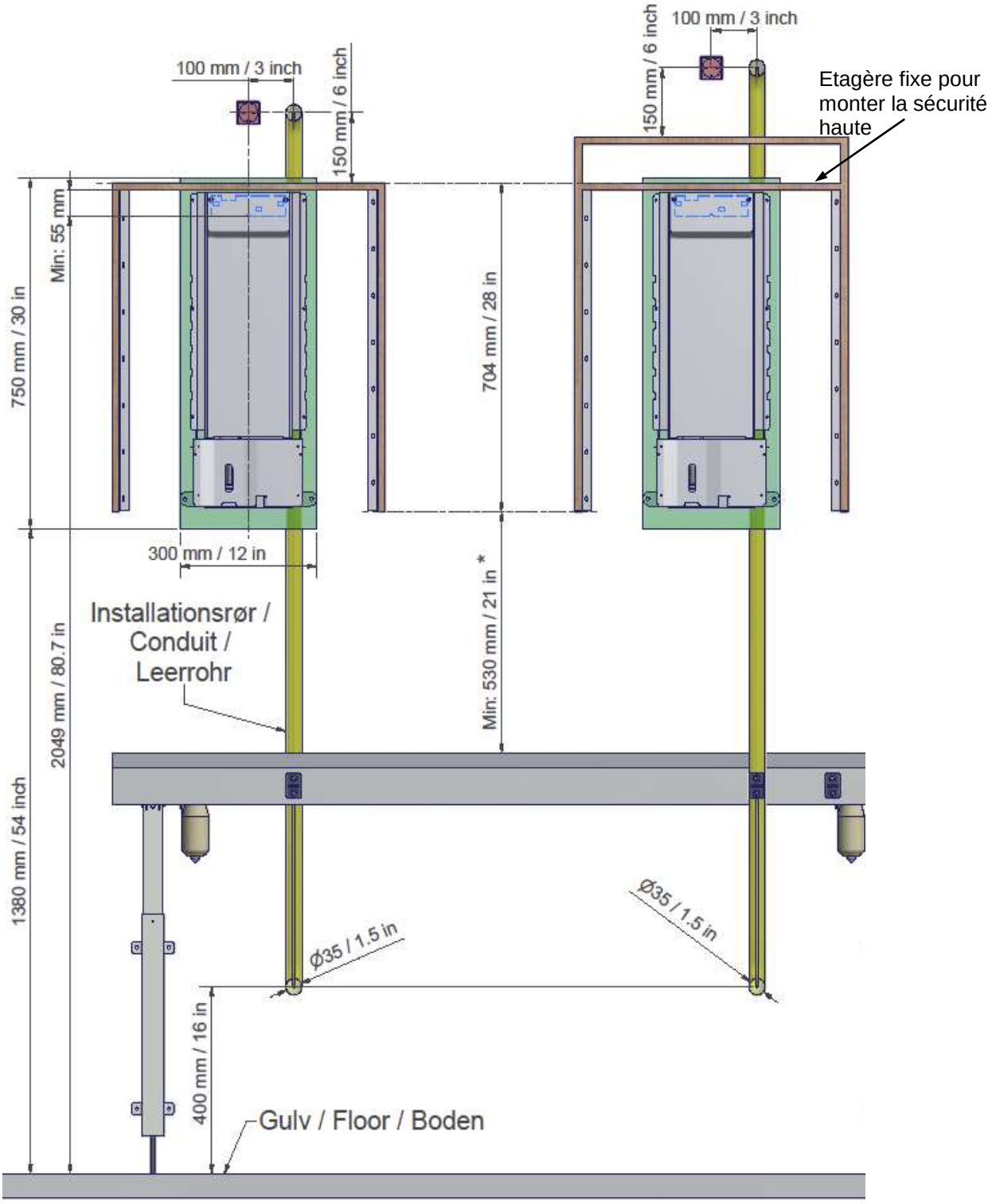

© ROPOX 2017

5.1.3 Connexions du Verti-InsideElectric

Interrupteur:

La hauteur des étagères se règle à l'aide d'un interrupteur connecté au boitier électrique.

Il suffit de presser sur les touches HAUT et BAS pour active les étagères.

Dès que l'interrupteur est relâché, le mouvement des étagères stoppe.

5.1.4 Diagramme de câblage

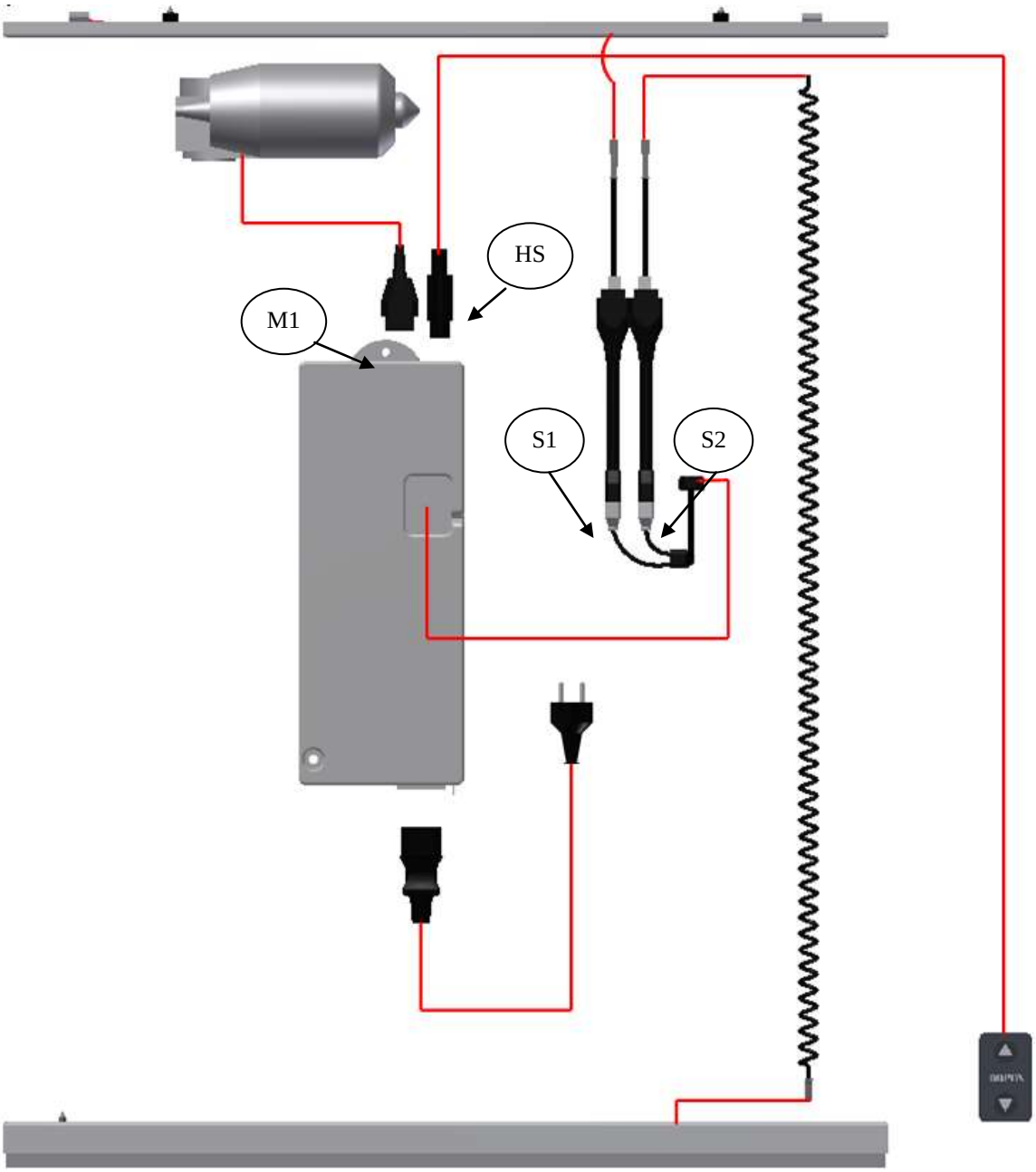

© ROPOX 2017

6. Instructions de montage

A effectuer par du personnel compétent

Avant de débuter l'installation, vérifier que toutes les pièces ont bien été livrées. (voir Section 8).

1

Enlever l'arrière et le bas du meuble
Note!
L'arrière doit rester en place s'il est fixé au mur par des boulons

2

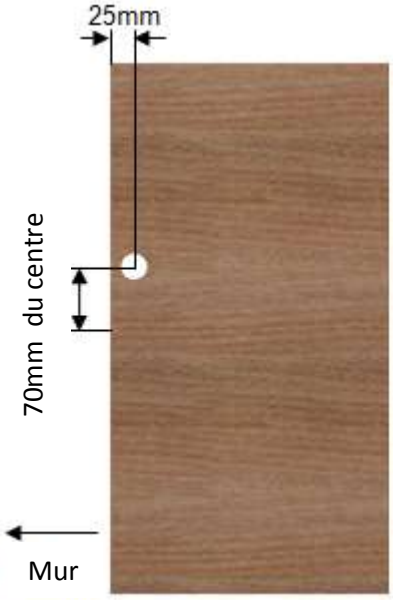

Percer 1 trou de Ø40 sur le haut du meuble, destine au passage de câbles.
Marquer pour la sécurité haute (voir point 9)

3

Monter les 2 équerres 30-40400-021
À l'arrière du meuble

14 vis à bois Ø3.5x12

4

Fixer le meuble au mur

5

© ROPOX 2017

Monter les fixations de suspension 30-40400-103 au mur

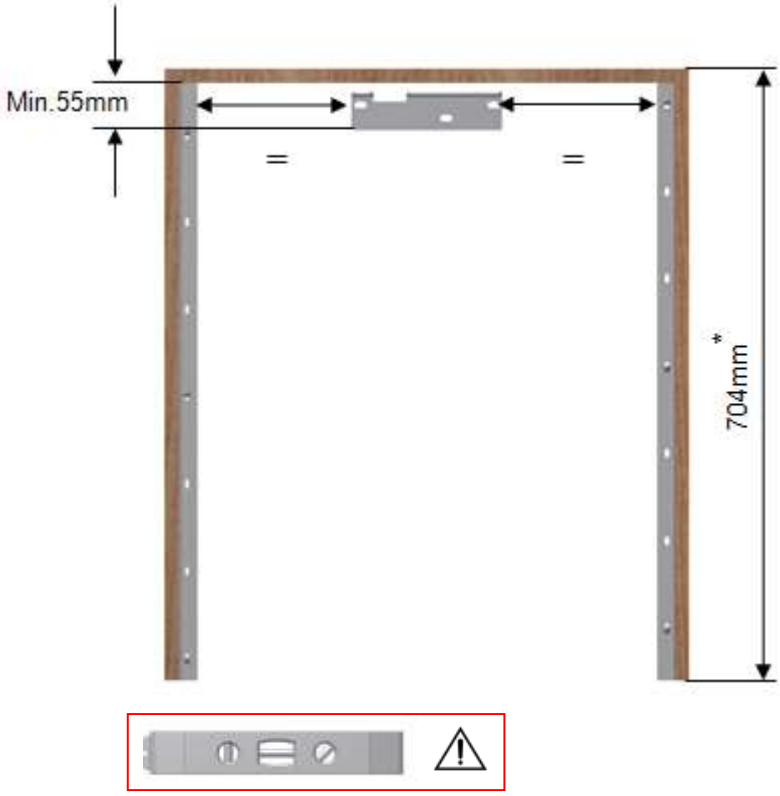

*
Lorsque vous installez verti-
Inside dans un meuble de hauteur 704 mm. La plaque de sécurité doit être de 20mm plus basse que le meuble.

6

Positionner l'unité dans le meuble et accrocher là sur la fixation de suspension.

7

Fixez l'unité au mur à l'aide de 7 vis. Utiliser des vis et chevilles adaptées à votre cloison support.

© ROPOX 2017

8

1. Connecter le boitier de contrôle;
   Si nécessaire, utiliser le câble d'extension: 93000162
   Tirer le câble derrière le moteur et à travers le trou en haut du meuble.

2. Tirer le câble d'alimentation derrière le moteur et à travers le trou en haut du meuble. Connecter et raccorder au courant.

3. Connecter le câble du moteur 96000814 à M1

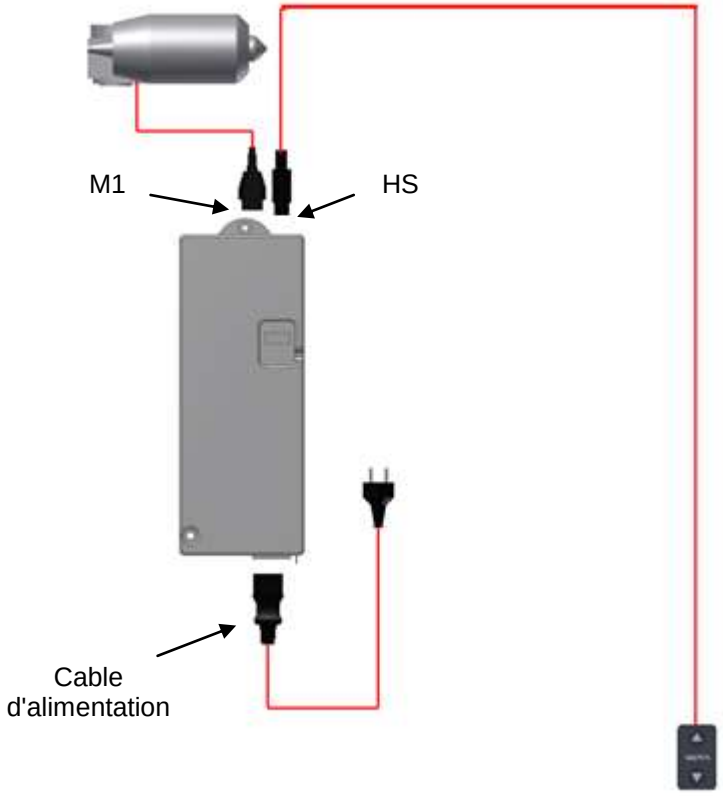

© ROPOX 2017

Montage de la plaque de sécurité

9

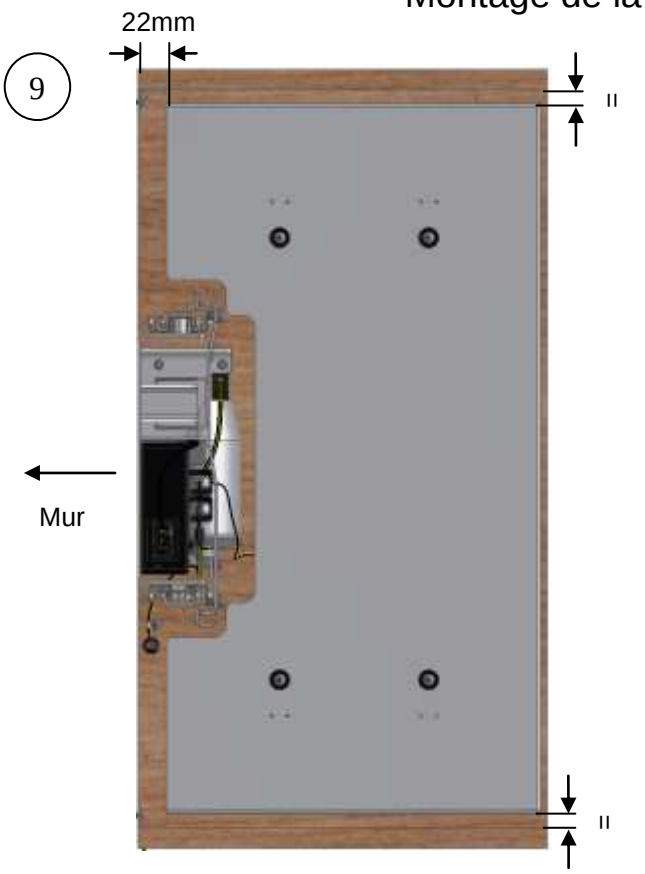

Monter la sécurité haute sur le haut du meuble**. (L'illustration montre le meuble vu d'en dessous)**

10

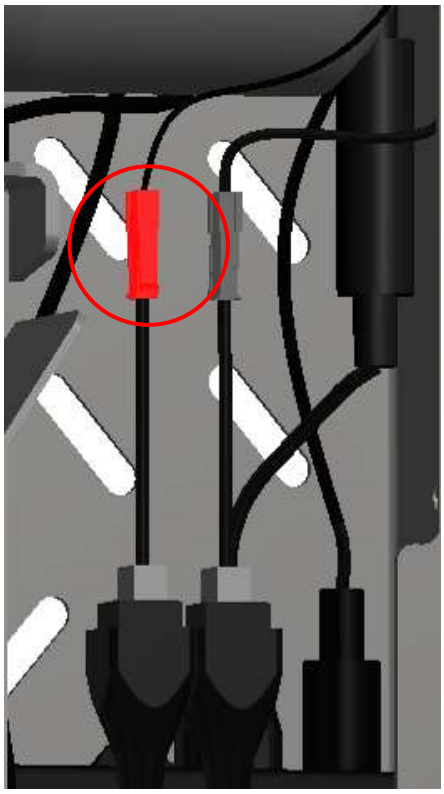

Connecter la plaque de sécurité au boitier électrique, au câble marqué : S1.
(Voir diagramme page 8)

4 x Ø5x20
vis à bois

4 x 96121409,
Bagues
plastique

© ROPOX 2017

11

Montage du capot 30-40400-085

Le haut du capot est pré troué en forme de serrure pour laisser passer les boulons pré montés sur le cadre réglable.

Le bas du capot est muni d'un retour à fixer autour du cadre réglable.
Quand les "trous de serrure" et le retour sont ajustés, pousser le capot vers le haut et serrer les boulons.

© ROPOX 2017

12

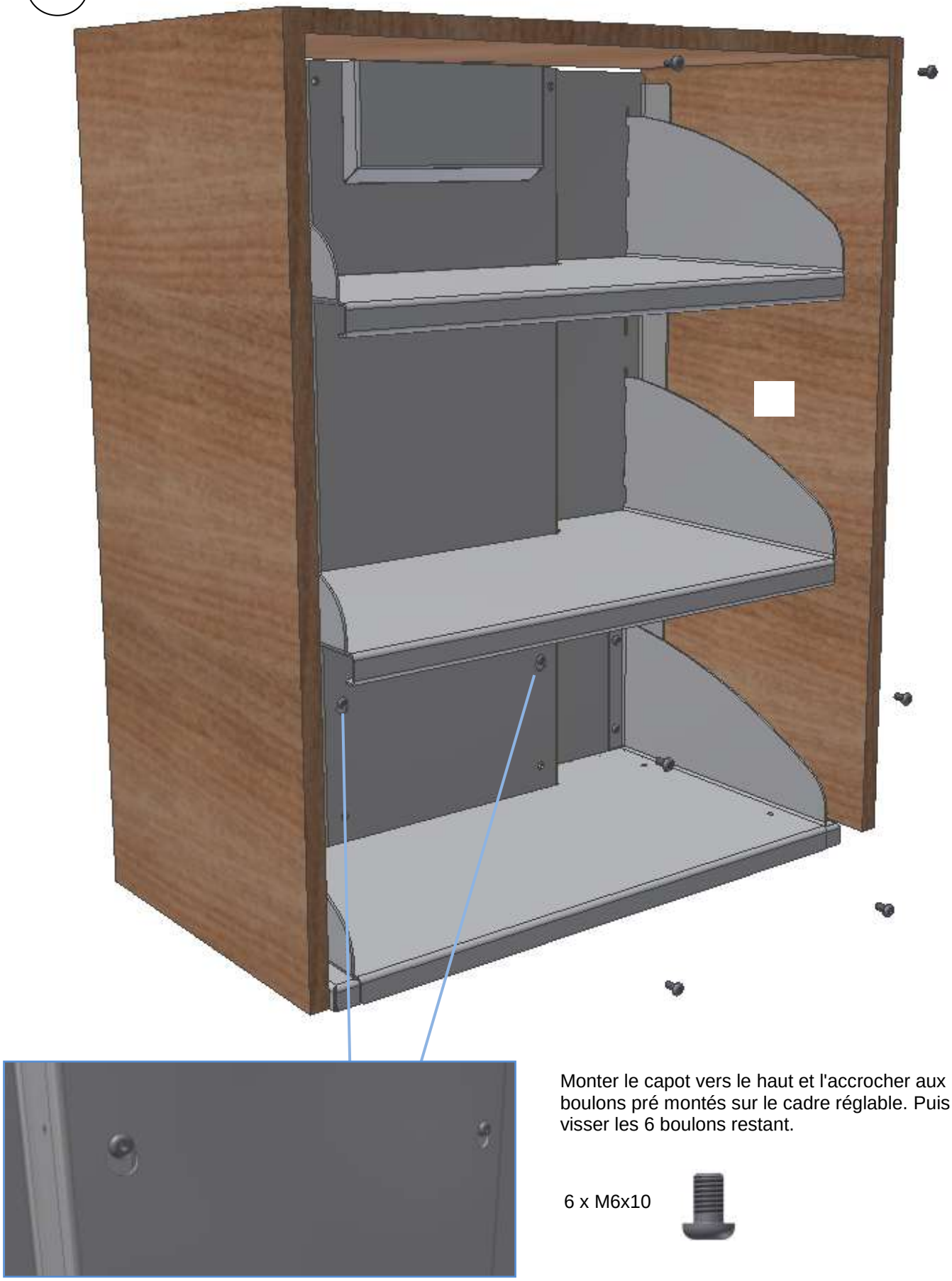

Monter le capot vers le haut et l'accrocher aux boulons pré montés sur le cadre réglable. Puis visser les 6 boulons restant.

6 x M6x10

© ROPOX 2017

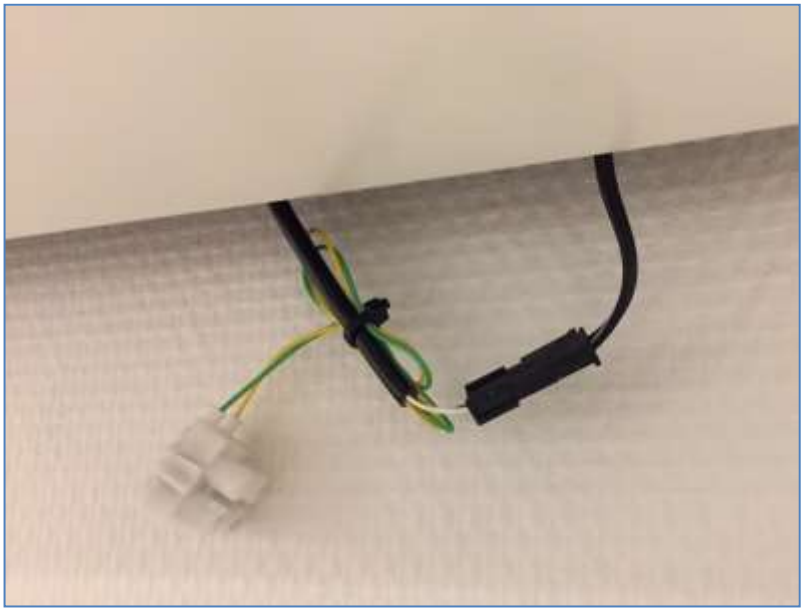

Connecter l'arrêt d'urgence et le câble spiralé

© ROPOX 2017

13

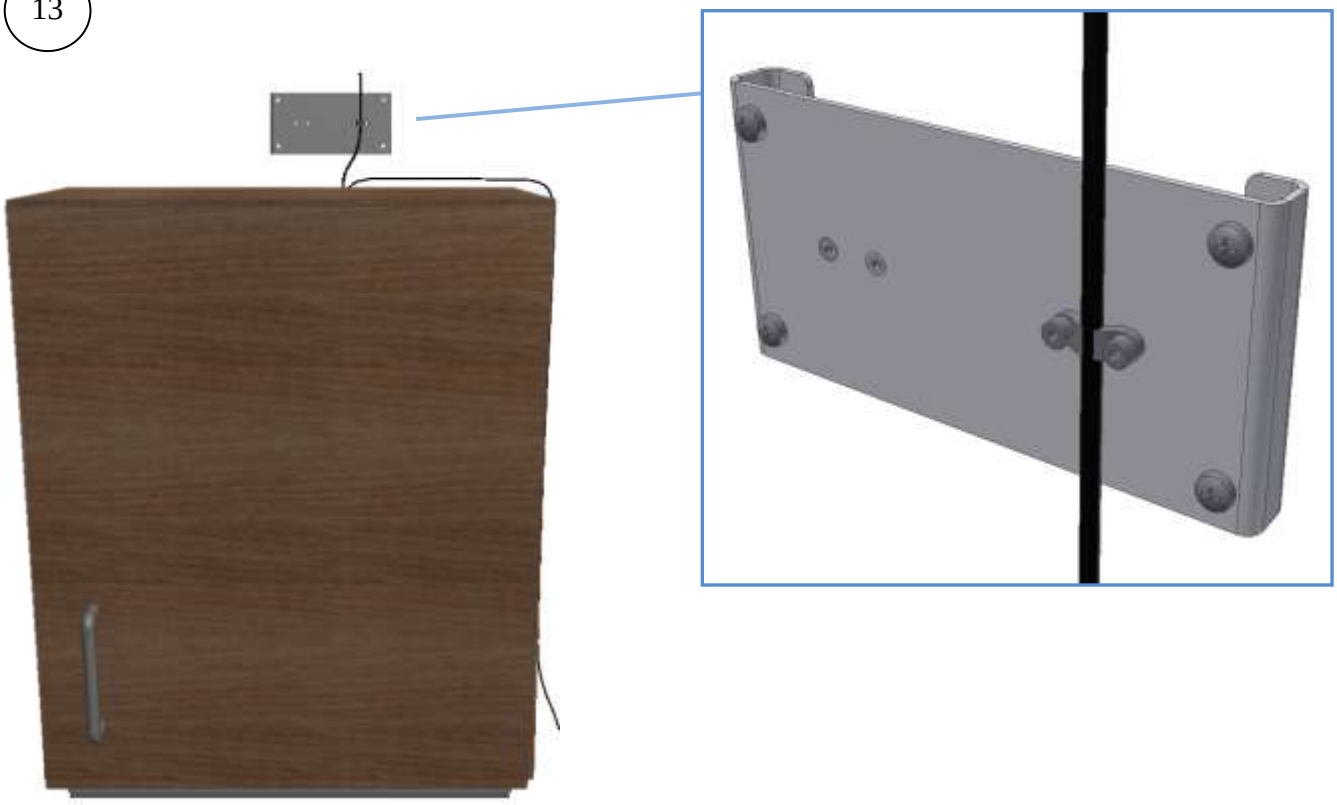

Monter la plaque guide-câbles sur le mur

© ROPOX 2017

14

Placer l'interrupteur où le souhaite le client et
le connecter avec le câble: 97000245.
Si besoin, utiliser l'extension de câble.

Monter le boitier d'interrupteur 97701-841 et 97701-842

2 x M3x8

© ROPOX 2017

7. Test de performance

Après avoir terminé l'installation et avant utilisation, toutes les fonctions doivent être testées. Puis une maintenance préventive annuelle est conseillée.

1. Vérifier que les instructions de montage ont été respectées
2. Vérifier que chaque boulon ou vis est correctement serré.
3. Vérifier que chaque câble a été correctement connecté et que les connexions sont bien pressées.
4. Supprimer toute charge des étagères.
5. Aucun objet ne doit gêner le mouvement libre des étagères sur toute leur course.

Procédure de démarrage
1. Connecter le câble d'alimentation et brancher le courant
2. Connecter les câbles du moteur à M1
3. Connecter l'interrupteur à HS
4. Presser HAUT sur l'interrupteur, monter le cadre en position haute, vérifier que le mouvement est doux et régulier. Le cadre a été remis à zéro.
5. Presser BAS sur l'interrupteur, descendre le cadre en position basse et vérifier que le mouvement est doux et régulier.

Les plaques de sécurité doivent être testées:

Plaque de sécurité basse: Presser la touche BAS et descendre le cadre de 2-5 cm puis appuyer sur la plaque de sécurité. Le cadre doit stopper immédiatement, puis remonter de 1-2 cm et stopper.
Plaque de sécurité haute: Presser la touche HAUT et monter le cadre de 2-5cm, puis appuyer sur la plaque de sécurité. Le cadre doit stopper immédiatement, puis redescendre de 1-2 cm et stopper.

Lorsque tous ces tests ont été effectués avec succès, le cadre est prêt à, être utilisé.
Voir ”Sécurité d'utilisation” Section 11.

© ROPOX 2017

8. Liste des composants, Verti-Inside Electrique

Référence Ropox	Libellé	Quantité	Visuel
30-40400-042 30-40400-019 30-40601-144 96000169 95010416	Verti-Inside Electrique Cadre réglable Cadre à fixer au mur Plaque de câbles Clips de câble 24mm Boulons M4x16, tête cylindrique	1 1 1 1 2	
30-40400-085	Capot	1	
	Câble d'alimentation 300cm	1	
30-67840 93000162	Interrupteur standard, (3x6 cm) incl. 150 cm de câble Extension de câble 3.5m	1	
98002087	Cable spiralé male/femelle	1	
30-40400-113 (40cm) 30-40400-114 (50cm) 30-40400-115 (60cm) 30-40400-116 (70cm) 30-40400-117 (80cm) 30-40400-118 (90cm) 30-40400-119 (100cm)	Capot	1	
30-40204-2 (40cm) 30-40205-2 (50cm) 30-40206-2 (60cm) 30-40207-2 (70cm) 30-40208-2 (80cm) 30-40209-2 (90cm) 30-40210-2 (100cm)	Plaque de sécurité basse, pour étagères 26.5cm	1	
30-40214-2 (40cm) 30-40215-2 (50cm) 30-40216-2 (60cm) 30-40217-2 (70cm) 30-40218-2 (80cm) 30-40219-2 (90cm) 30-40220-2 (100cm)	Plaque de sécurité basse, pour étagères 31cm	1	
30-40304-1 (40cm) 30-40305-1 (50cm) 30-40306-1 (60cm) 30-40307-1 (70cm)	Plaque de sécurité haute, pour étagères 26.5cm	1	

© ROPOX 2017

30-40308-1 (80cm) 30-40309-1 (90cm) 30-40310-1 (100cm)			
30-40314-1 (40cm) 30-40315-1 (50cm) 30-40316-1 (60cm) 30-40317-1 (70cm) 30-40318-1 (80cm) 30-40319-1 (90cm) 30-40320-1 (100cm)	Plaque de sécurité haute, pour étagères 31cm	1	
95122516	Vis 3.5x16	14	
95010008	Boulons M6x10	8	
95020616	Boulons M6x16	4	
96121409	Douilles	4	
30-40601-097	Rondelles	4	
97701-841	Moitié 1 de couvercle contacteur	1	
97701-842	Moitié 2 de couvercle contacteur	1	

9. Options

Câble en V pour interrupteur 96000629: 1
A utiliser lorsque 2 interrupteur sont installés

Controle Infra Rouge 30-72006, 1 fonction:
Récepteur et commande infrarouge (cable 250 cm) 1

Contrôle Infra Rouge 30-72007, 2 fonctions:
Récepteur et commande infrarouge (cable 250 cm) 1

Interrupteur à, topuches larges (14x7 cm) 30-67841:
Comprend 150 cm de cable 1

Interrupteur 40-14701-9:
Interrupteur avec câble spiralé 1

Smartbox 30-69002-1: 1
Option pour plaque de sécurité basse
A commander si Verti Inside est monté au-dessus d'un cadre
Flexikit électrique pour plan de travcail

© ROPOX 2017

<u>Plaque de sécurité avec spots LED 12V 10W Inkl. (transformateur inclus).</u>
cables inclus

Pour Verti-Inside Electrique de profondeur 26,5cm

30-40444 Led pour plaque de 40 cm	1pc	
30-40445 Led pour plaque de 50 cm	1pc	
30-40446 Led pour plaque de 60 cm	1pc	
30-40447 Led pour plaque de 70 cm	2pcs	
30-40448 Led pour plaque de 80 cm	2pcs	
30-40449 Led pour plaque de 90 cm	2pcs	
30-40450 Led pour plaque de 100 cm	2pcs	

Pour Verti-Inside Electrique de profondeur 31cm

30-40454 Led pour plaque de 40 cm	1pc	
30-40455 Led pour plaque de 50 cm	1pc	
30-40456 Led pour plaque de 60 cm	1pc	
30-40457 Led pour plaque de 70 cm	2pcs	
30-40458 Led pour plaque de 80 cm	2pcs	
30-40459 Led pour plaque de 90 cm	2pcs	
30-40460 Led pour plaque de 100 cm	2pcs	

© ROPOX 2017

10. Installer les spots LED.

Verti-Inside Electrique de profondeur 26,5cm

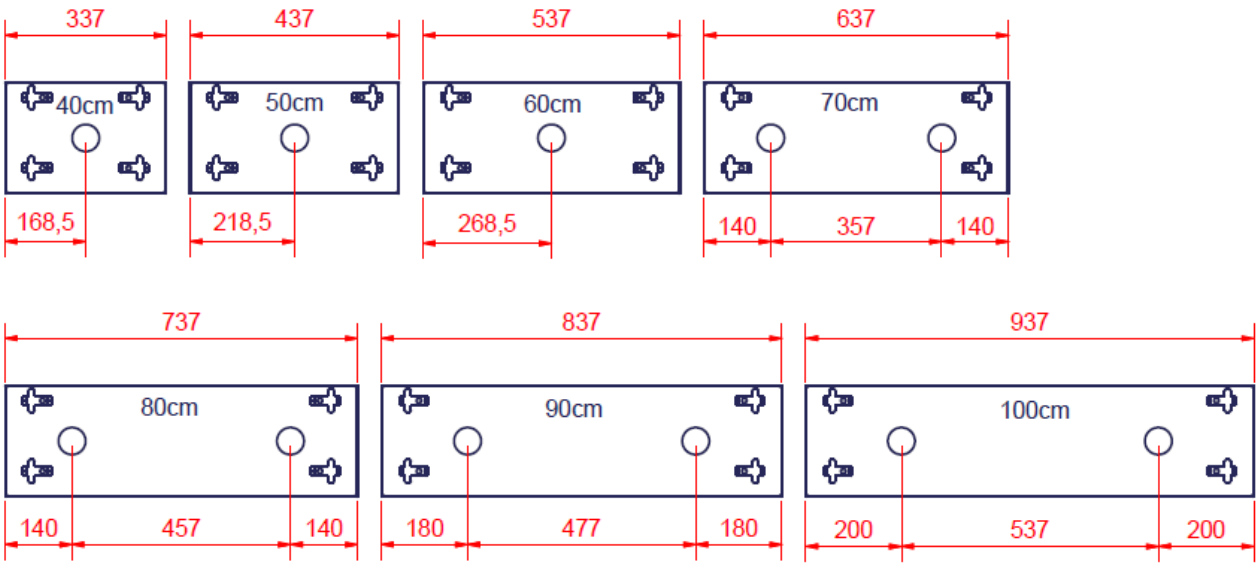

Verti-Inside Electrique de profondeur 31cm

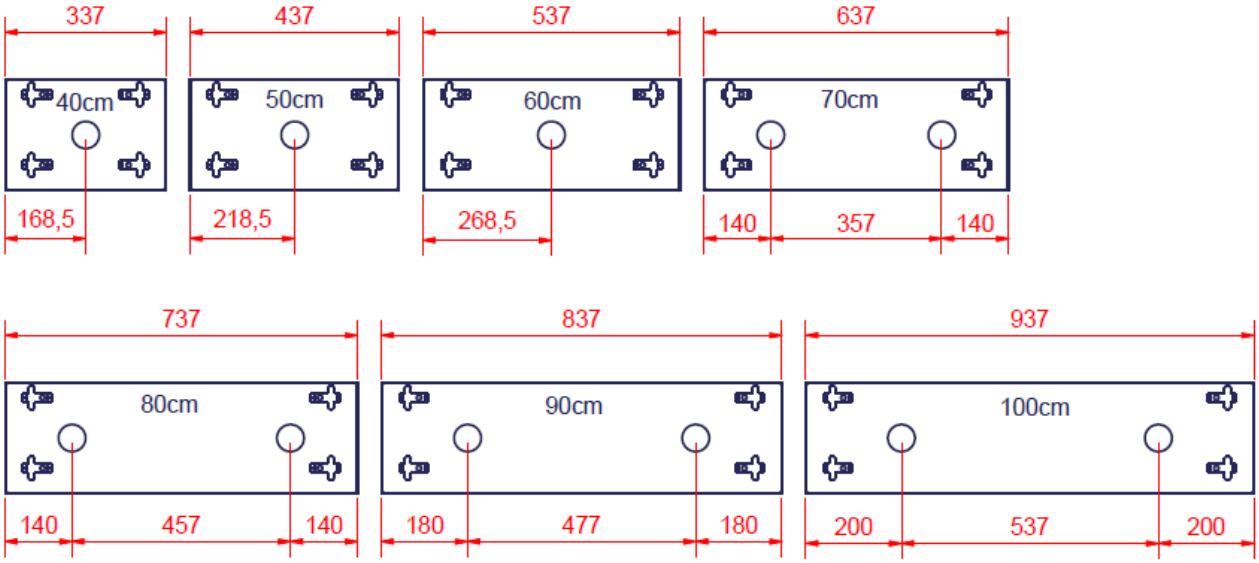

© ROPOX 2017

11. Cables pour spots LED.

Cable spiralé male/femelle.
Voir instructions spécifiques livrées avec les spots LED.

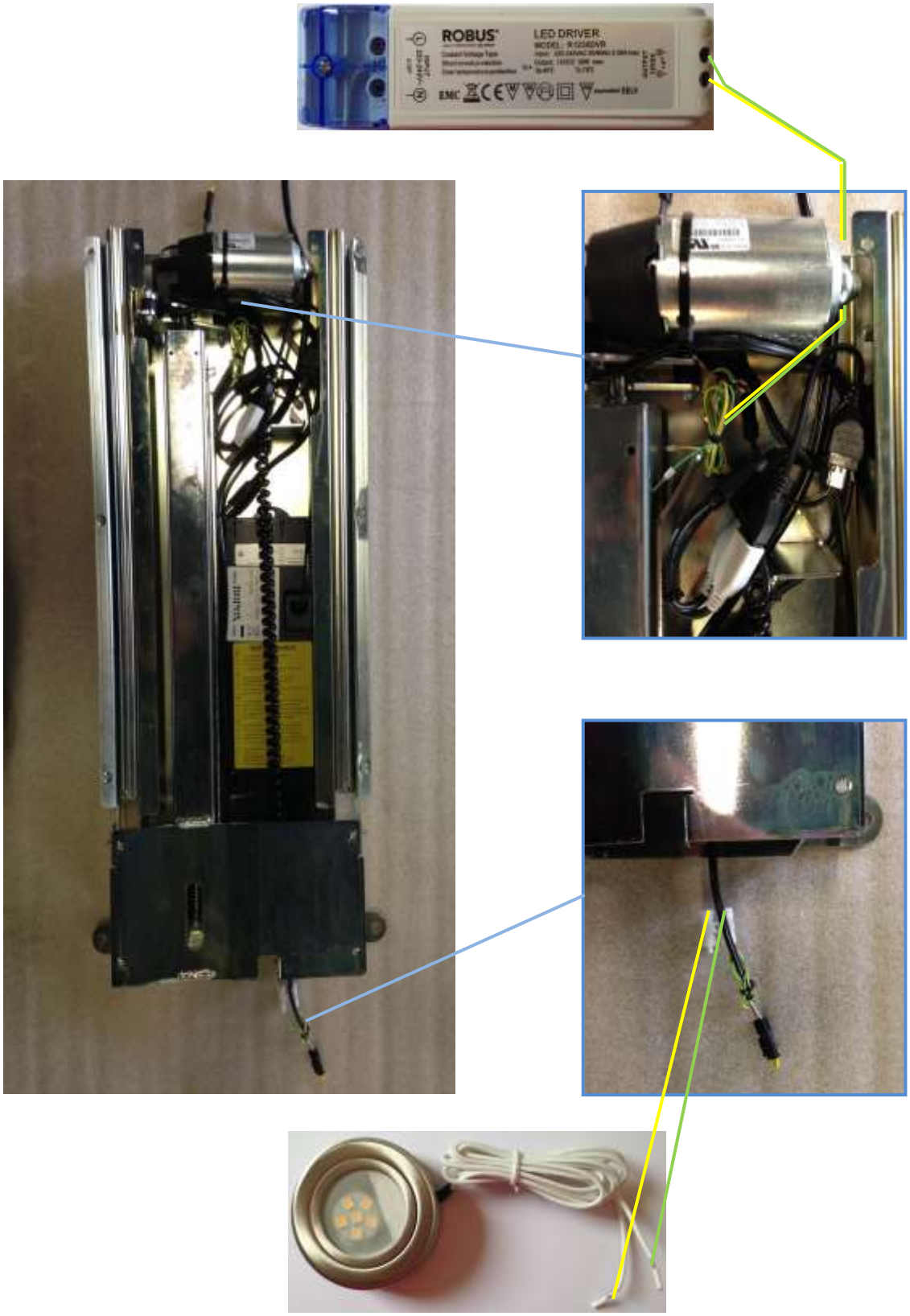

© ROPOX 2017

12. Sécurité d'utilisation

- Verti-Inside ne doit être utilise que par des personnes qui ont lu et compris ces instructions.
- Verti-Inside est un cadre réglable électriquement. Même lorsque les plaques de sécurité sont installées, il est important de vérifier que rien ne se trouve sous les étagères avant le réglage en hauteur.
- Verti-Inside est un cadre pour étagères, et ne doit pas être utilisé comme une aide au relevage.
- Utiliser toujours ce produit de façon à éliminer tout risqué dommage aux personnes ou aux biens.
- Les enfants et les personnes mentalement diminuées doivent utiliser Verti-Inside sous la supervision d'une personne responsable.
- Si Verti-Inside est utilisé dans un lieu public accessible aux enfants ou aux personnes diminuées mentalement, l'utilisateur doit tenir compte de cette présence et veiller à éliminer tout risque de dommage lors de l'utilisation.
- Toujours vérifier qu'il y a assez de place au-dessous ou au-dessus des étagères pour permettre la course totale de réglage.
- Ne pas utiliser ce produit en cas de panne ou mal fonction.
- Ne pas surcharger les étagères, et s'assurer que la charge est bien répartie.
- Ne pas utiliser le produit dans un environnement explosif
- Lors des maintenances ou réparations, toujours vider les étagères.
- Aucune modification technique n'est autorisée si elle doit réduire les performances du produit.
- Installation, maintenance et réparation doivent être effectués par du personnel compétent.
- Si le produit n'a pas été monté conformément aux instructions, le client perd son droit à réclamations.
- Seules les pièces détachées Ropox sont autorisées pour le remplacement. Si d'autres pièces sont utilisées, le client perd son droit à réclamations.

Soyez attentif à ne pas être pinçé entre une étagère et une porte du meuble lors du réglage en hauteur portes fermées.

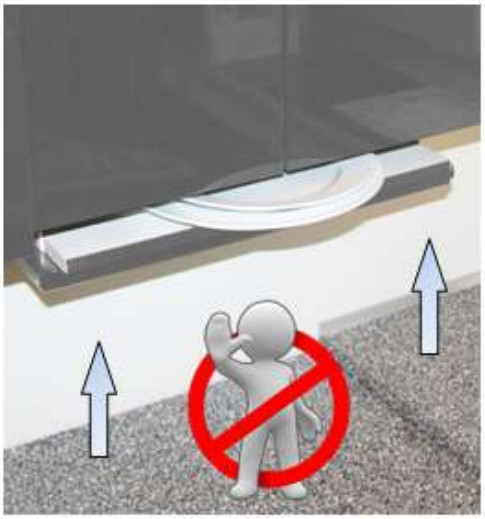

S'assurer que la répartition de la charge n'est pas inégale. La charge doit être répartie uniformément.

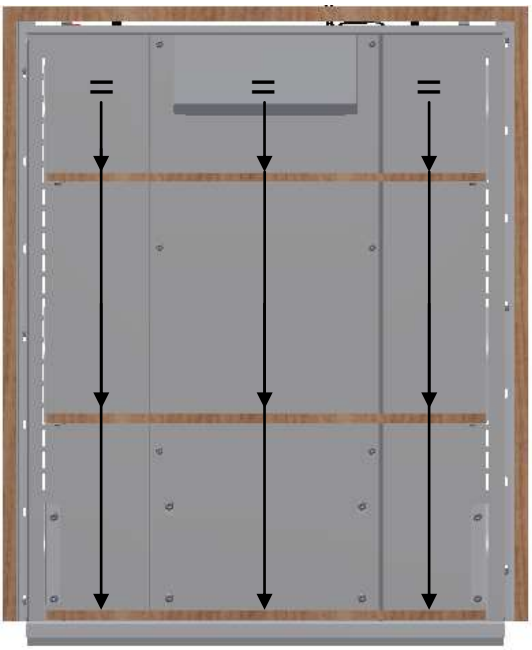

13. Nettoyage/ maintenance

13.1 Nettoyage du châssis

ATTENTION
L'alimentation ne doit PAS être connectée Durant le nettoyage, et les composants électriques ne doivent PAS être aspergés d'eau.

Nettoyer le châssis avec un chiffon légèrement imbibé d'eau savonneuse tiède. Ne pas utiliser de tissu, brosse ou éponge abrasifs ou agressifs.

Après nettoyage, sécher le cadre.

13.2 Maintenance

Inspections, maintenance et réparation doivent être effectués par du personnel compétent.

Le châssis n'a pas besoin de maintenance. Les pièces en mouvement ont été lubrifiées à vie. Pour des raisons de sécurité et longévité, nous recommandons une inspection annuelle de l'installation comme suit:

- Vérifier que tous les boulons sont bien serrés.
- Vérifier que le cadre se déplace librement et sans problèmes du haut en bas et de bas en haut sur toute la course.
- **Réinitialiser le cadre:** Presser la touche HAUT et monter en position la plus haute. Presser à nouveau la touche HAUT et la maintenir pressée 5 secondes pour réinitialiser le boitier électrique. Vérifier que le movement est doux et régulier. S'assurer que les câbles sont libres de suivre ce mouvement.
- Vérifier que tous les câbles ont correctement raccordés et ne sont pas endommagés.

Après chaque inspection, compléter le carnet de service.

© ROPOX 2017

Seules les pièces détachées Ropox sont autorisées pour le remplacement. Si d'autres pièces sont utilisées, le client perd son droit à réclamations.

13.3 Carnet de service

Service sur No. de série:

Date: _____

Signature: _____

Commentaires: _____

_____

_____

Service sur No. de série:

Date: _____

Signature: _____

Commentaires: _____

_____

_____

Service sur No. de série:

Date: _____

Signature: _____

Commentaires: _____

_____

_____

Service sur No. de série:

Date: _____

Signature: _____

Commentaires: _____

_____

_____

14. Résoudre un problème

14.1 Le cadre ne peut pas être réglé en hauteur (ou le réglage se fait très difficilement)

1. Vérifier que l'alimentation est connectée au boitier électrique et que le courant est branché.
2. Vérifier les câbles et connexions entre les moteurs et le boitier électrique.
3. Vérifier les câbles et connexions entre l'interrupteur et le boitier électrique.
4. Vérifier les câbles et connexions entre les plaques de sécurité et le boitier électrique.
5. Verifier que les plaques de sécurité ne sont pas activées

Procédure de réinitialisation

6. Si les phases 1 à 5 n'ont rien réglé, réinitialiser l'unité:
   - Retirer toute charge du Verti-Inside
   - Debrancher les moteurs
   - Débrancher l'alimentation et attendre 5 sec
   - Connecter l'alimentation
   - Connecter les moteurs
   - Monter le cadre en position haute pour réinitialiser (voir bas page 25).

© ROPOX 2017

15. Etiquetage

Chaque produit est étiqueté comme ci-dessous. Cette étiquette contient des informations importantes qu'il faut conserver, ainsi qu'une indication sur l'alimentation électrique à utiliser.

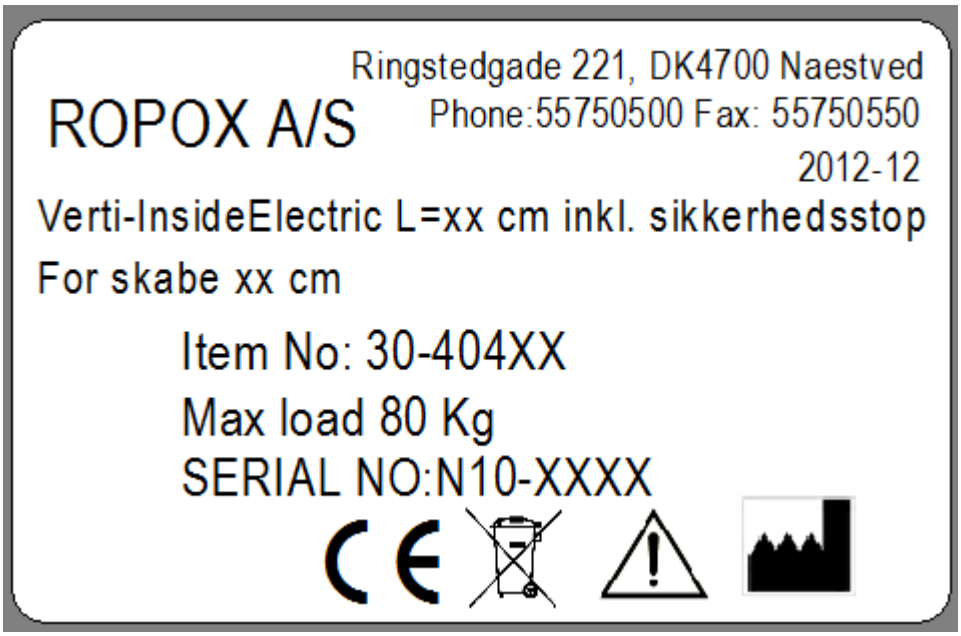

Symboles:

Ce manuel doit être lu avant utilisation.

Les déchets doivent être traités – et si possible recyclés.

Ropox est le fabricant du Verti Inside.

Marquage CE. Ce produit satisfait aux exigences "*Sécurité générale et Fonctionnalité"* des Directives et Standards EU.

Emplacement de l'étiquette

© ROPOX 2017

16. EU – Declaration de conformité

Le signataire ci-dessous declare que le produit suivant:

Ropox Verti-Inside Electrique

Respecte les directives et standards suivants :

DIRECTIVE

The Machinery Directive No. 2006/42/EC

STANDARDS

DS/EN 12182: 2012:	Assistive devices for persons with functional disabilities General requirements and test methods
DS/EN 14971: 2012:	Medical equipment – The use of risk management in connection with medical equipment
	Risk analysis according to the Machinery Directive 2006/42/EC
DS/EN 9999: 2011:	Assistive devices for persons with functional disabilities - Classification and terminology
DS/EN 60335: 2012 :	Household and similar electrical appliances – Safety - Part 1: General requirements Tested by Nemko, Certificate number: NO72164

Date: 02-01-2017

Tommy Jensen
Adm. direktør

© ROPOX 2017

17. Réclamations

Voir les conditions générales de vente CREE sur le site www.cree.fr

Service d'assistance technique :

0 899 493 251 Service 0,60 €/min + prix appel

CREE

Développer l'espace de liberté

ZI du RECOU
F 69520 GRIGNY
E-mail: cree@cree.fr
www.cree.fr

ROPOX
Better ways to better days

© ROPOX 2017