CREE
Développer l'espace de liberté

AVANCERT ISO 9001:2015 CERTIFIED

AVANCERT ISO 14001:2015 CERTIFIED

CE

Lavabo articulé SWINGline et station d'accueil

Hauteur fixe ou réglage manuel de la hauteur

Manuel de l'utilisateur et instructions de montage

Ce manuel doit toujours accompagner le produit

Table des matières

1. SYMBOLES UTILISES DANS CE MANUEL 3

2. SECURITE GENERALE 3

2.1 ETIQUETTE PRODUIT 5

3. EXIGENCES GENERALES 6

3.1 INFORMATION PRODUIT 6
3.2 DESCRIPTION PRODUIT 7
3.3 UTILISATION PREVUE 7
3.4 OPERATEUR PREVU 7
3.5 PERFORMANCE ESSENTIELLES 7
3.6 FONCTIONS NON CLINIQUES 7
3.7 FONCTIONS CLINIQUES 7
3.8 DIMENSIONS PRODUIT 7
3.9 ADAPTATEURS DE CONNEXION 9
3.10 PROPOSITIONS D'AMENAGEMENT 10

4. INSTRUCTION D'UTILISATION 12

4.1 INSTALLATION DU PRODUIT 12
4.2 AJUSTEMENT DE LA HAUTEUR 13
4.3 VERROUILLER LE LAVABO DANS LA BASE D'ACCUEIL 13
4.4 VERROUILLAGE PERMANENT 14
4.5 DESACTIVER LE SYSTEME DE VERROUILLAGE 14
4.6 INSTALLATION DU PRODUIT 15
4.6.1 Composants 15
4.7 MONTAGE 16
4.8 INTERFACES 24

5. SAFETY IN USE 25

6. NETTOYAGE / ENTRETIEN 26

6.1 NETTOYAGE DU LAVABO ET DE LA BASE D'ACCUEIL 26
6.2 REPARATION DU LAVABO 26
6.3 ENTRETIEN 26

7. LISTE DE PIECES DETACHEES 27

8. PROTECTION ENVIRONNEMENTALE 27

9. RAPPORT D'INCIDENT 28

1. Symboles utilisés dans ce manuel

Symbole d'avertissement Indication d'une situation potentiellement dangereuse. Si elle n'est pas évitée, elle peut entraîner des blessures graves ou la mort.	
Symbole d'attention Indication d'une situation potentiellement dangereuse pouvant entraîner des blessures mineures ou modérées. Il peut également être utilisé pour signaler des pratiques dangereuses.	
Symbole de Note Ce symbole est utilisé pour signaler l'utilisation et la manipulation correctes du produit.	

2. Sécurité générale

	Ce manuel doit être lu et compris avant utilisation. Gardez toujours ce manuel à proximité du produit. L'utilisation, l'installation et l'entretien de ce produit doivent être conformes à ce manuel pour éviter les accidents et les blessures graves. Ne jamais utiliser ou manipuler ce produit d'une autre manière que celle spécifiée dans ce manuel car cela peut entraîner des risques pour la sécurité personnelle et / ou endommager le produit. Les personnes installant et / ou utilisant ce produit en tant qu'opérateur ou patient doivent disposer des informations de sécurité nécessaires et accéder à ce manuel. Si le cordon d'alimentation est endommagé, il doit être remplacé par le fabricant, son agent de service ou des personnes désignées de qualification similaire afin d'éviter tout danger.

⚠	N'effectuez pas de réparations, d'opérations de démontage ou d'assemblage, d'ajouts, de réajustements ou de modifications du produit au-delà de ce qui est décrit dans ce manuel. Celles-ci doivent être effectuées par CREE ou du personnel autorisé par CREE. N'effectuez pas d'entretien pendant l'utilisation. Cet appareil peut être utilisé par des enfants âgés de 8 ans et plus et des personnes ayant des capacités physiques, sensorielles ou mentales réduites ou un manque d'expérience et de connaissances s'ils ont reçu une supervision ou des instructions concernant l'utilisation de l'appareil en toute sécurité et comprennent les dangers impliqués. Les enfants ne doivent pas jouer avec l'appareil. Le nettoyage et l'entretien par l'utilisateur ne doivent pas être effectués par des enfants sans surveillance. N'utilisez pas le produit s'il présente des défauts ou s'il a été endommagé avant d'avoir été réparé ou remplacé. Si le boîtier de commande émet des bruits ou des odeurs inhabituels, coupez immédiatement la tension secteur. Veillez à ce que les câbles ne soient pas endommagés. Débranchez le câble secteur de l'équipement mobile avant de le déplacer. Les produits ne doivent être utilisés que dans un environnement correspondant à leur protection IP.
!	Les informations contenues dans ce manuel sont basées sur une installation correcte conformément aux instructions d'installation de ce produit. CREE ne peut être tenu responsable si le produit est utilisé d'une manière différente de celle indiquée dans ce manuel et / ou les instructions d'installation. CREE se réserve le droit de modifier ce manuel et les documents de référence sans préavis.

2.1 Etiquette produit

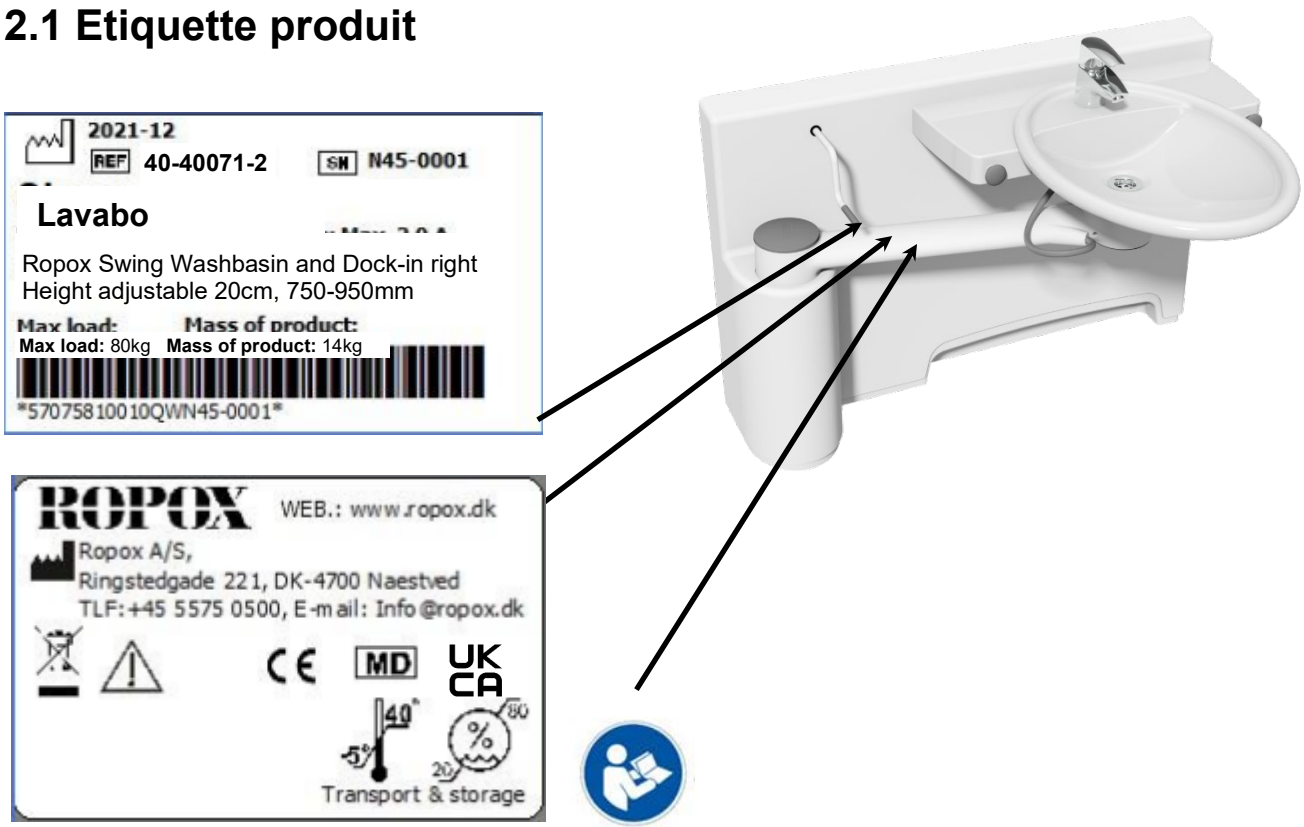

CE	Ce produit est marqué CE conformément à : Règlement européen sur les dispositifs médicaux (UE) 2017/745 Directive 2006/42/CE du Conseil relative aux machines Directive du Conseil 2011/65/UE, RoHS
	Nom et adresse du fabricant
	Date de production
REF	Numéro de stock
SN	Numéro de série
	Consulter le manuel avant utilisation
	Consultez le manuel pour les informations importantes relatives à la sécurité, les avertissements et les précautions de sécurité.
	Ne pas jeter avec les déchets municipaux non triés. Le produit doit être retourné à une station de recyclage désignée.
40°C 5°C	Les températures de fonctionnement et de stockage ne doivent pas dépasser 5-40 ° C

CREE
Développer l'espace de liberté

3. Exigences générales

3.1 Information produit

Fabriquant :	Ropox A/S Ringstedgade 221, DK-4700 Naestved +45 55 75 05 00 Email: Info@ropox.com		
Modèles produit :	Référence	Modèle	Configuration
	40-40071 40-40072	Lavabo articulé SWINGline Lavabo articulé SWINGline	Droite complet Gauche complet
UDI de base	57075810001QV		
Durée de vie estimée	5 ans		
Classe MDR 2017/745	**Classe I**		
Environnement prévu	Ce produit doit être utilisé uniquement dans: Environnement de soins de santé professionnel Environnement de soins à domicile		
Poids maximal de l'utilisateur selon ISO 17966: 2016	245kg / 539lbs lorsque le lavabo est verrouillé dans la base d'accueil 80kg / 176lbs autonome		
Réglage de la hauteur	15 cm		
Température ambiante	-10 °C to +50 °C Transport et stockage +5 °C to +40 °C Fonctionnement		
Humidité ambiante	20% to 80% - sans condensation		
Matériaux en contact avec le patient	Lavabo Unité Revêtement		Marbre moulé Aluminium coulé au sable Tube en acier inoxydable Divers composants en plastique ABS

CREE
Développer l'espace de liberté

3.2 Description produit

Le système Quickwash est un petit système réglable en hauteur pour lavabo. Il peut être ajusté en hauteur de 14 cm, tout en projetant le lavabo attaché à 20 cm du mur pour plus d'espace pour les jambes.

3.3 Utilisation prévue

Le lavabo Swing est un lavabo qui peut être basculé vers l'utilisateur, ce qui permet à l'utilisateur de se laver les mains avant de quitter les toilettes. Cela augmente l'hygiène, rend l'utilisateur plus autonome et offre à l'assistant de meilleures conditions de travail. Le lavabo Swing est disponible avec réglage manuel de la hauteur. Selon le modèle, la plage de réglage en hauteur est de 15 cm pour les modèles sans dock-in et de 20 cm pour les modèles avec dock-in. Cela signifie que l'utilisateur et le soignant peuvent régler le niveau de l'évier à la hauteur qui correspond aux besoins de l'utilisateur. Le réglage en hauteur rend également l'évier adapté à une utilisation debout et assise. Il peut être abaissé pour les utilisateurs assis, par exemple les utilisateurs de fauteuils roulants ou les personnes âgées qui préfèrent s'asseoir pour se laver les mains ou se brosser les dents, et il peut être relevé pour les utilisateurs debout ou les soignants.

3.4 Opérateur prévu

L'opérateur prévu peut inclure tous ceux qui ont lu et compris ce manuel sans enfants.

3.5 Performance essentielles

Le produit n'a pas de performances essentielles, car le patient et l'utilisateur ne courent aucun risque en cas de perte de fonction/performance du produit.

3.6 Fonctions non cliniques

Le réglage en hauteur offre une meilleure ergonomie à l'utilisateur

3.7 Fonctions cliniques

Ce produit n'offre aucun avantage clinique pour les patients, lorsqu'il est utilisé comme prévu par le fabricant.

3.8 Dimensions produit

40-40071 gauche

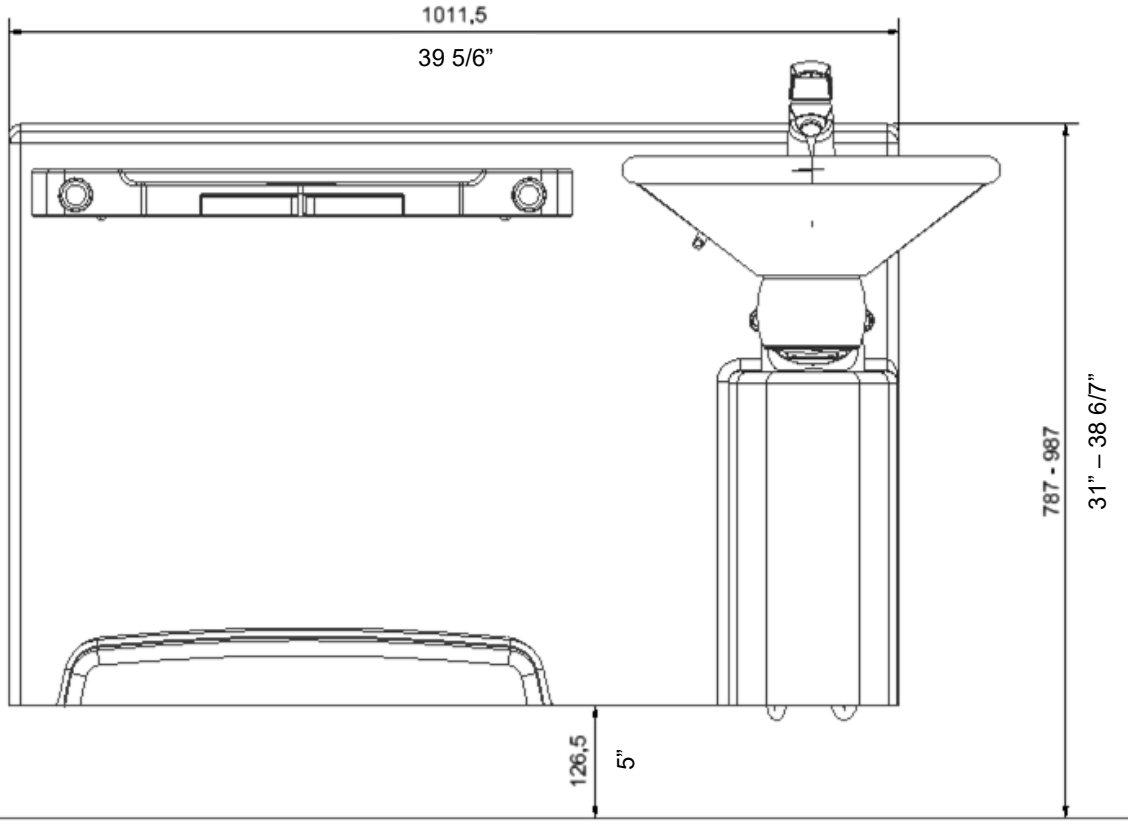

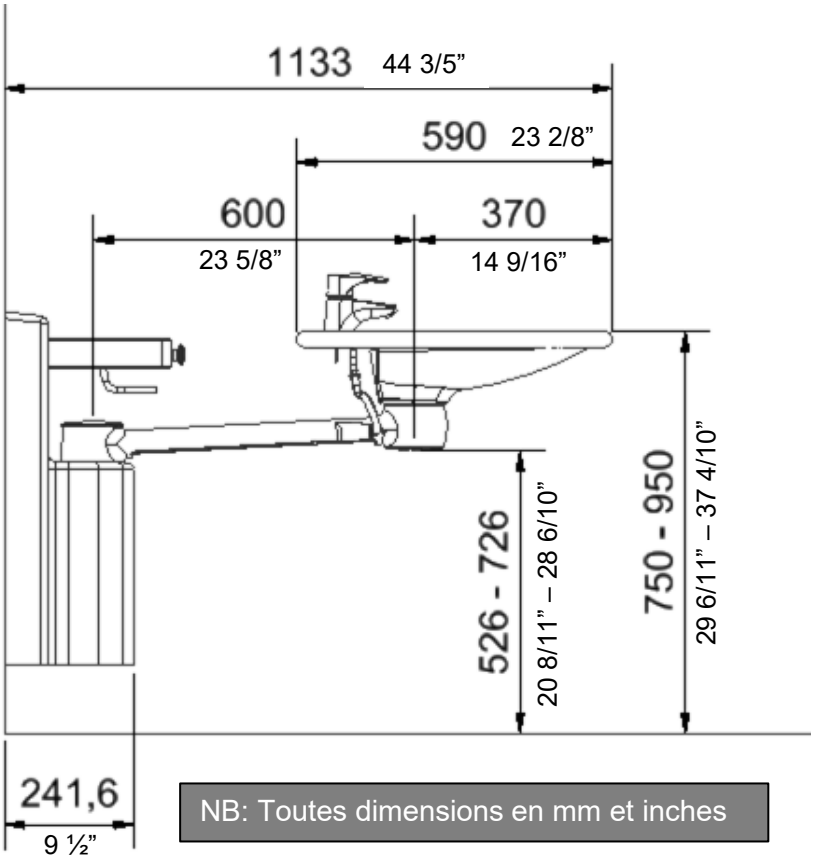

NB: Toutes dimensions en mm et inches

CREE
Développer l'espace de liberté

3.9 Adaptateurs de connexion

Les composants mis en évidence peuvent être achetés séparément en fonction du type d'exigences d'installation du bâtiment.

Alimentation en eau

Lavabo Swingline	Tuyau du lavabo	Adaptateurs	Installation dans la pièce (non inclus)
	10mm (3/8”)	**10mm -> 1/2"** Article no. 97001667	**1/2"** Filetage
		10mm -> 3/8" Article no. 97001668	**3/8"** Filetage
		10mm -> 15mm Article no. 97001665	**15mm** Tuyau

Rallonges de tuyau d'eau

Tuyau du lavabo	Pièce de raccordement	Extra tuyau
10mm	**10mm -> 1/2"** Article no. 97001101	**1/2" x 1/2", 0,5m, acier** Article no. 97001123
		1/2" x 1/2", 1m, plastique Article no. 97001120

Drain

Lavabo Swingline	Drain du lavabo	Adaptateurs	Installation dans la pièce (non inclus)
	Ø32 (1 ¼”)	Pas d’adaptateur nécessaire	ø32 (1 ¼”)
		Ø32 -> Ø40 Article no. 97001660	Ø40 (1 ½”)
		Ø32 -> Ø50 Article no. 97001661	Ø50 (2”)

CREE
Développer l'espace de liberté

Extensions de drain

Drain du lavabo	Pièce de raccordement	Extra drain
Ø32 (1 ¼")	**Ø32-Ø32** Article no. 97001062	**Ø32 Tuyau flexible, 27-62cm** Article no. 97001162
		Ø32 Tuyau flexible, 40-110cm Article no. 97001161

3.10 Propositions d'aménagement

Pour des propositions de mise en page complètes et de l'inspiration, contactez Ropox pour plus de conseils.

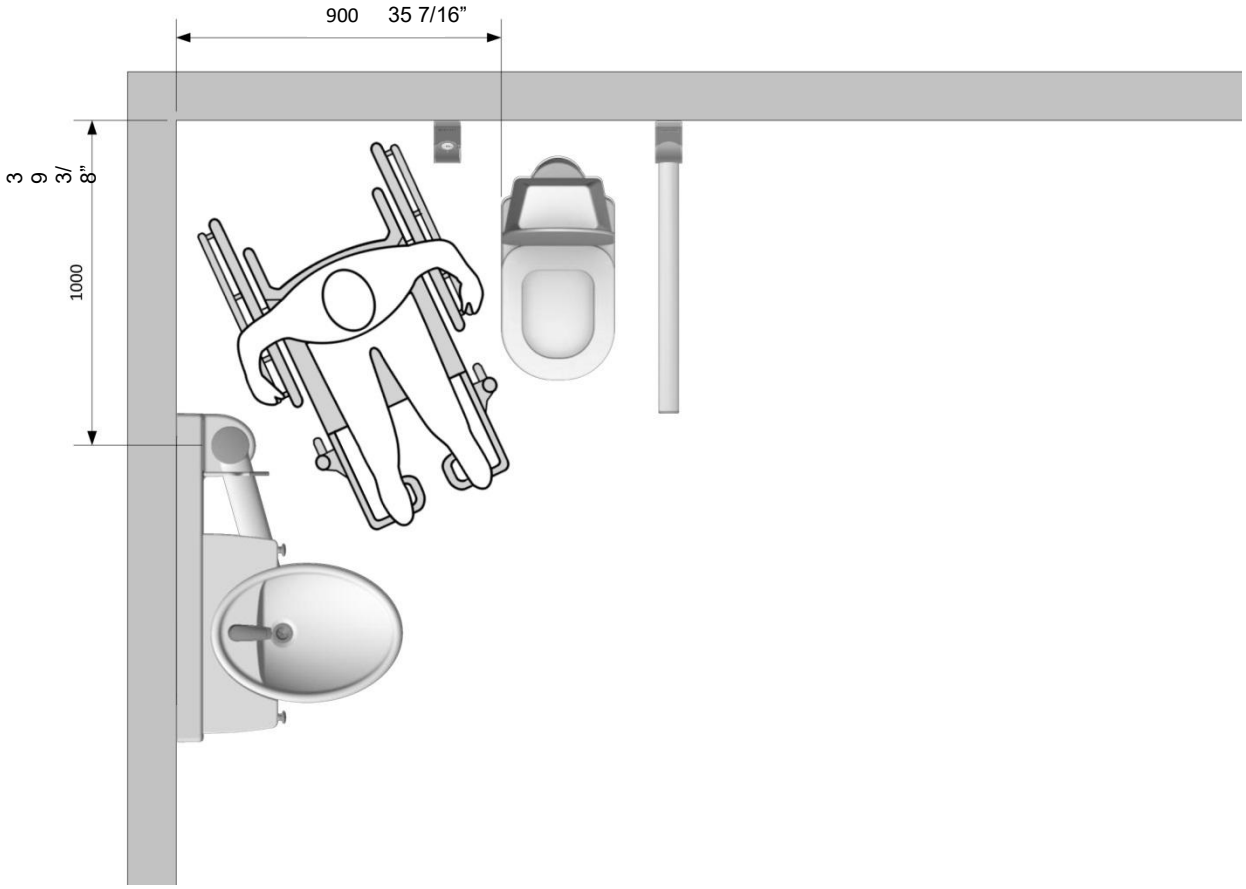

CREE
Développer l'espace de liberté

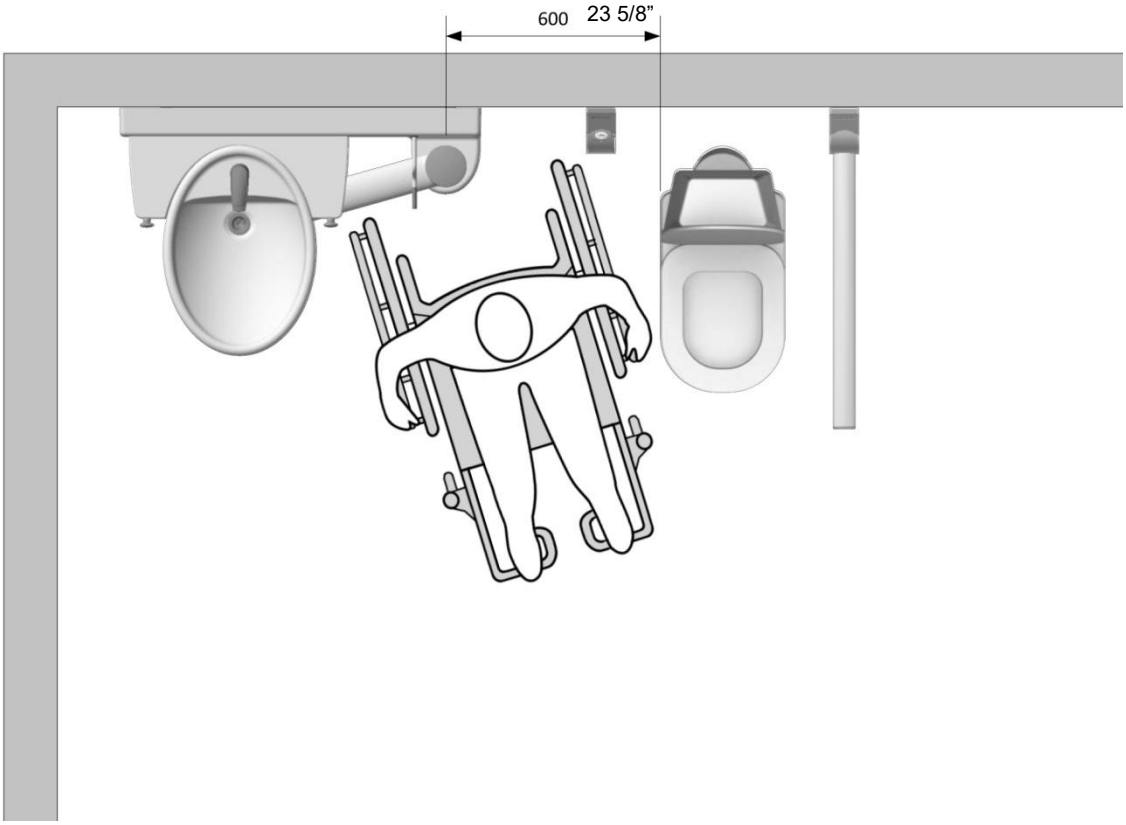
600
23 5/8”

4. Instruction d'utilisation

4.1 Installation du produit

Le lavabo Swing a une fonction de rotation, ce qui signifie qu'il n'est PAS autorisé à être utilisé comme support de marche ou debout.

Si le lavabo est verrouillé dans la station d'accueil, il fonctionne comme un lavabo standard et peut être utilisé en toute sécurité comme support debout.

Charges Maximum

Station d'accueil verrouillée (vendue séparément)
Une personne de 245 kg/539 lb est capable de s'appuyer sur le bassin en position debout, sans provoquer de déformation importante ni de risque pour la sécurité.
Lavabo autonome
Une personne de 80kg/176lbs est capable de s'appuyer sur le bassin en position debout sans provoquer de déformation significative ou de risque

	Avertissement ! Assurez-vous que le lavabo est correctement verrouillé dans la station d'accueil lorsque vous l'utilisez comme support debout.

	Attention ! Ne vous asseyez pas et ne déplacez pas complètement votre poids corporel sur l'évier ou sur le bras oscillant.

4.2 Ajustement de la hauteur

Pour régler la hauteur, tourner la poignée.

⚠	**Avertissement !** Le produit doit toujours pouvoir parcourir toute la plage d'actionnement sans entrer en collision avec des objets. Ne pas le faire compromettra la stabilité du produit.

4.3 Verrouiller le lavabo dans la base d’accueil

La station d’accueil est conçue pour assurer un verrouillage facile du lavabo lors de l'utilisation quotidienne.

Le lavabo est guidé dans l'encoche et se verrouille automatiquement dans la bonne position. Pour déverrouiller le lavabo, tirez sur l'une des deux poignées. Cela libérera le lavabo du mécanisme de verrouillage, après quoi il pourra osciller librement.

⚠	**Avertissement !** Assurez-vous qu'aucun article ne doit être placé entre le lavabo et le quai, lors du verrouillage

4.4 Verrouillage permanent

Le lavabo peut être verrouillé en permanence et fonctionner ainsi comme un lavabo standard. Pour ce faire, insérez les deux vis M5 fournies comme indiqué ci-dessous. Veuillez noter que le lavabo doit être verrouillé dans la base d'accueil lorsque les vis sont serrées et les deux vis doivent être utilisées.

4.5 Désactiver le système de verrouillage

Il est également possible d'utiliser les vis pour désactiver le système de verrouillage si désiré. Pour ce faire, insérez et serrez l'une des vis tout en tirant sur la poignée. Cela ne doit être fait que sur l'un des côtés pour fonctionner.

4.6 Installation du produit

The screws and rawlplugs included are for mounting on a concrete wall. The installer must always examine the material, condition and strength of the wall and use appropriate screws and rawlplugs. Maximum load of top screws are 120kg/264lbs.

	Avertissement ! L'installateur doit toujours tenir compte du matériau, de l'état et de la résistance du mur et utiliser des vis et des chevilles adaptées au type de mur spécifique.

4.6.1 Composants

Unité de levage 1 pc.

Plaque de recouvrement intérieur 1 pc.

Plaque de couverture exterieur 1 pc.

Raccord pour la fixation de la plaque de recouvrement intérieure 2 pcs.

Lavabo 1 pc.

Station d'accueil 1 pc.

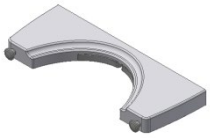

Raccord pour la fixation de la station d'accueil 2 pcs.

Profilé en U avec écrou	2 pcs.	
Poignée	1 pc.	
Vis à tête fraisée M6x16	8 pcs.	
Vis 4x6	2 pcs.	
Vis cadre 7,5x72mm	10 pcs.	
Chevilles 10x61mm	10 pcs.	

4.7 Montage

Pour la hauteur recommandée du lavabo de 750 à 950 mm au-dessus du niveau du sol, voir les dimensions mentionnées ci-dessous.

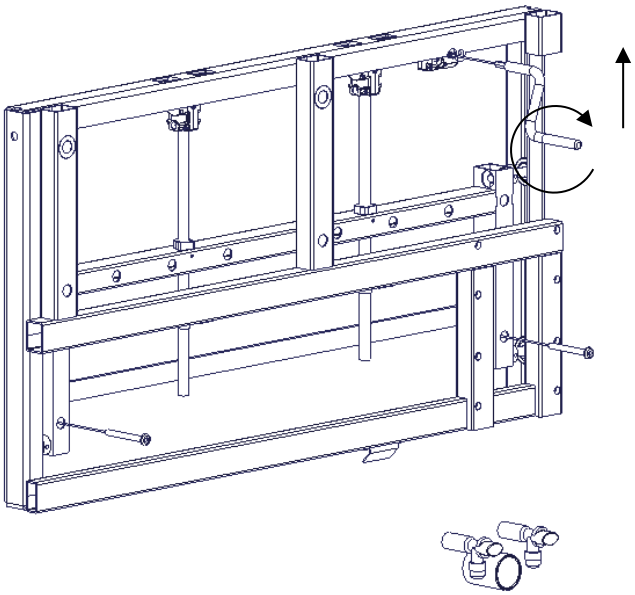

Fixez le cadre avec 8 vis supérieures.

CREE
Développer l'espace de liberté

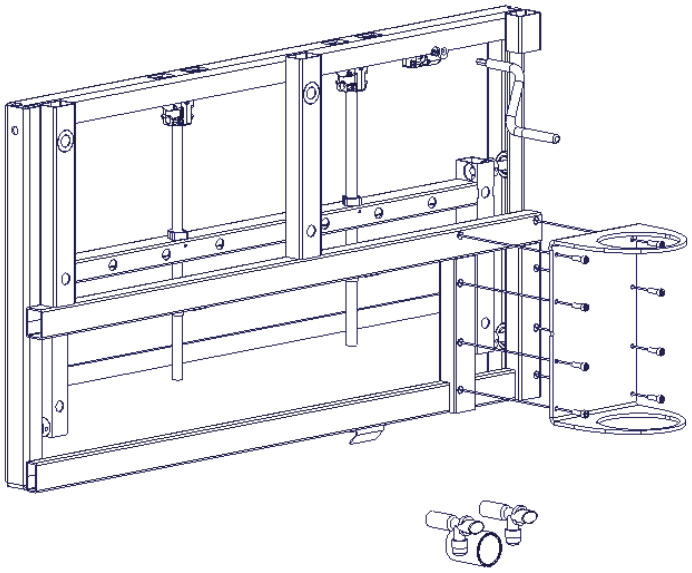

Monter l'unité murale
avec des vis M6x20

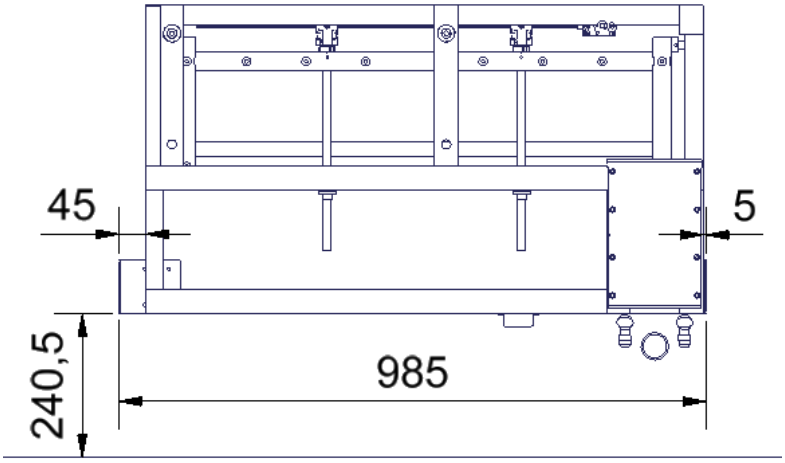

Monter le raccord pour la fixation du couvercle intérieur comme illustré. Si le lavabo est placé sur le côté opposé, les raccords et les dimensions doivent être inversés.

CREE
Développer l'espace de liberté

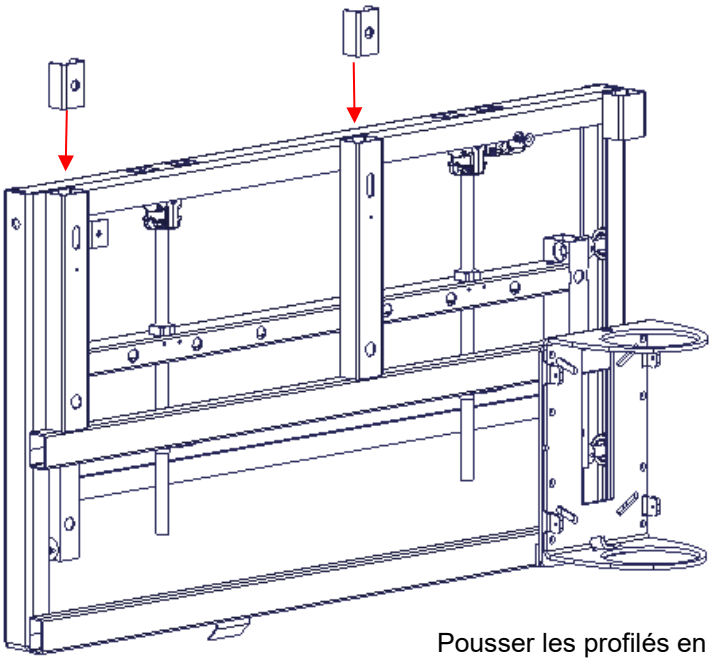

Pousser les profilés en U
à l'intérieur des tubes.

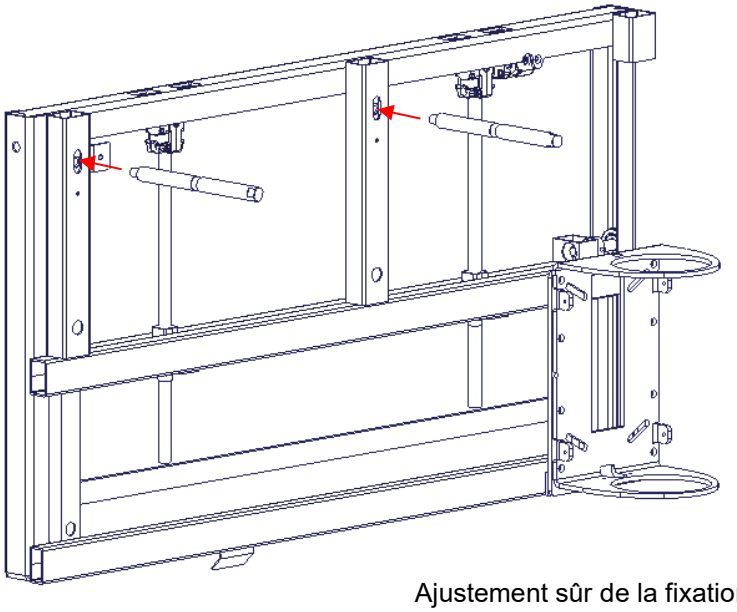

Ajustement sûr de la fixation de la base d'accueil à l'intérieur du profilé en U. Ne serrez pas encore trop fort.

CREE
Développer l'espace de liberté

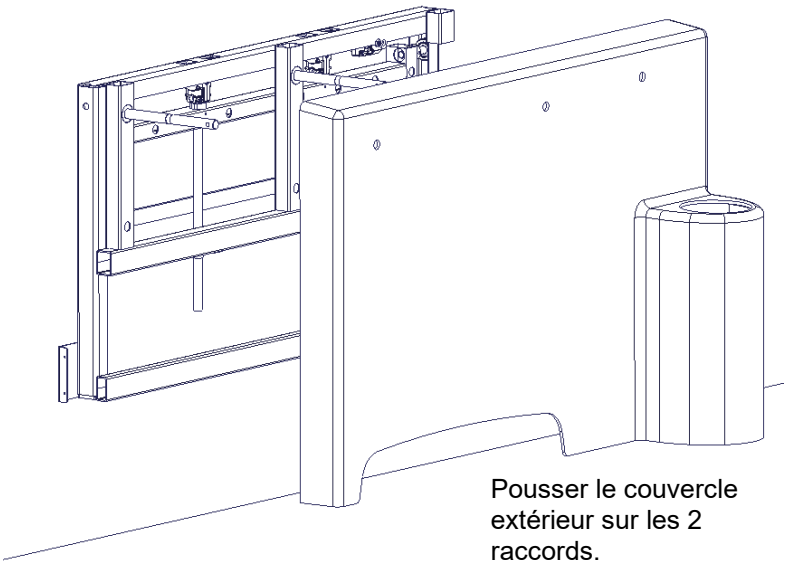

Pousser le couvercle extérieur sur les 2 raccords.

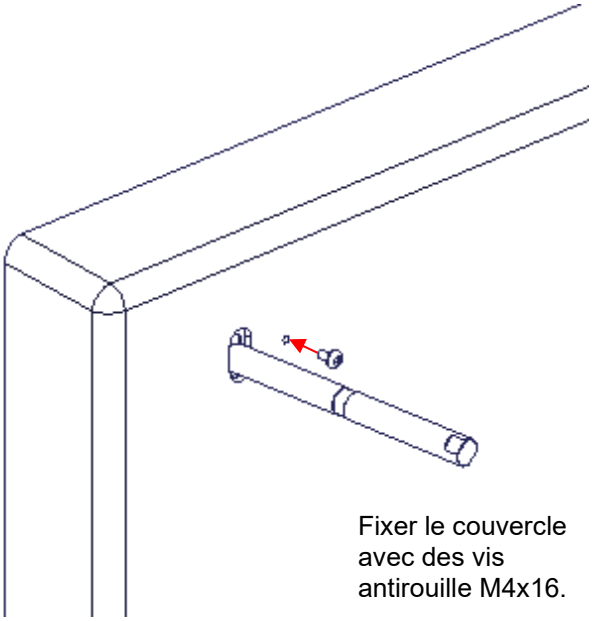

Fixer le couvercle avec des vis antirouille M4x16.

CREE
Développer l'espace de liberté

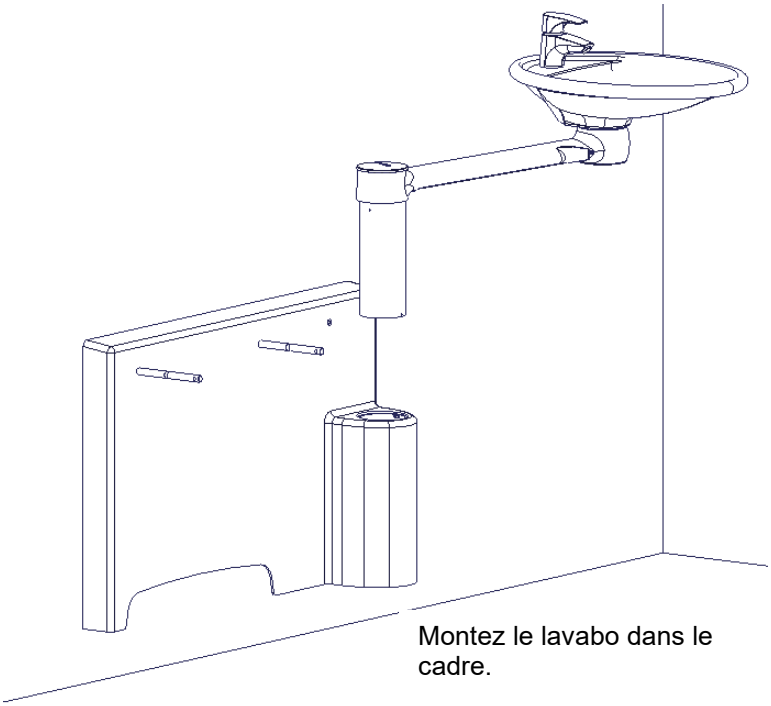

Montez le lavabo dans le cadre.

Déplacez le lavabo en position supérieure. Montez 2 vis M5x6 sous le couvercle de chaque côté. Ceci afin d'éviter que le lavabo ne soit retiré.
REMARQUE! Il est important que les vannes à tiroir soient montées par le dessous.

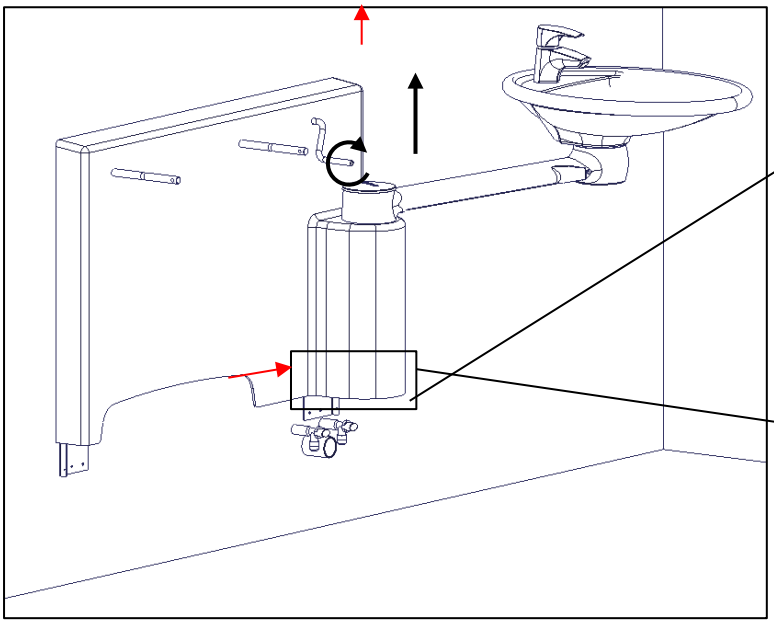

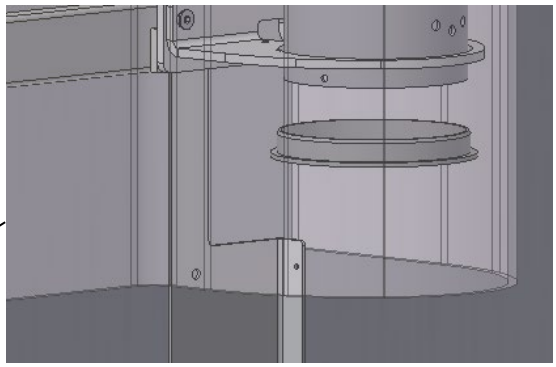

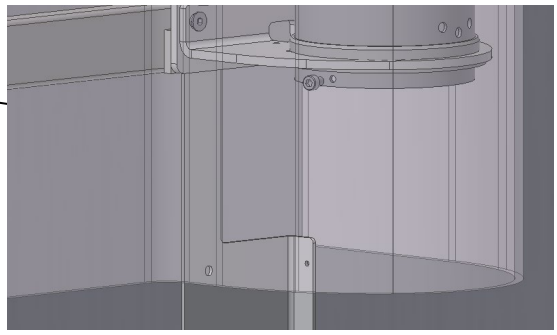

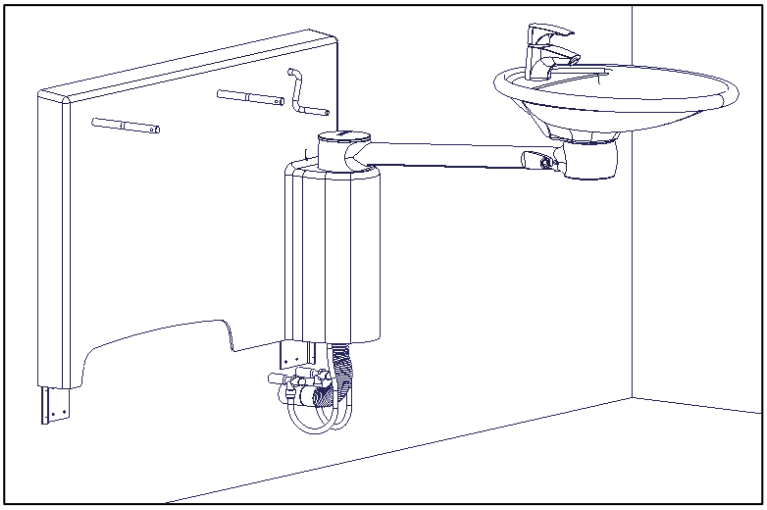

Connectez le tuyau de vidange et les tuyaux de raccordement.

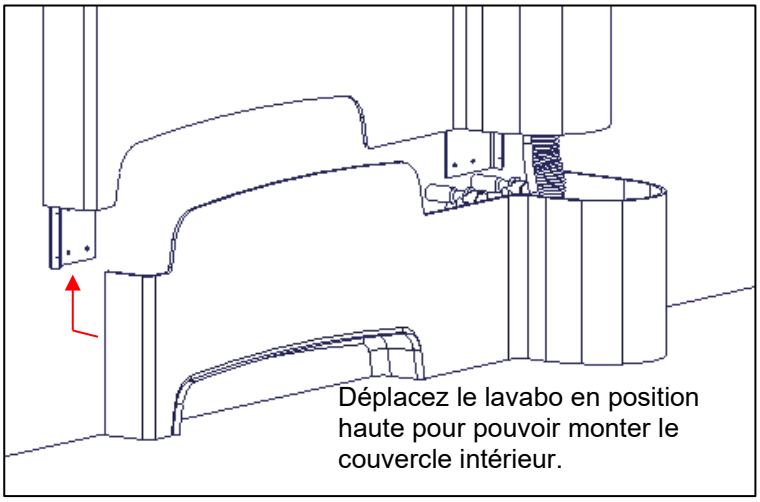

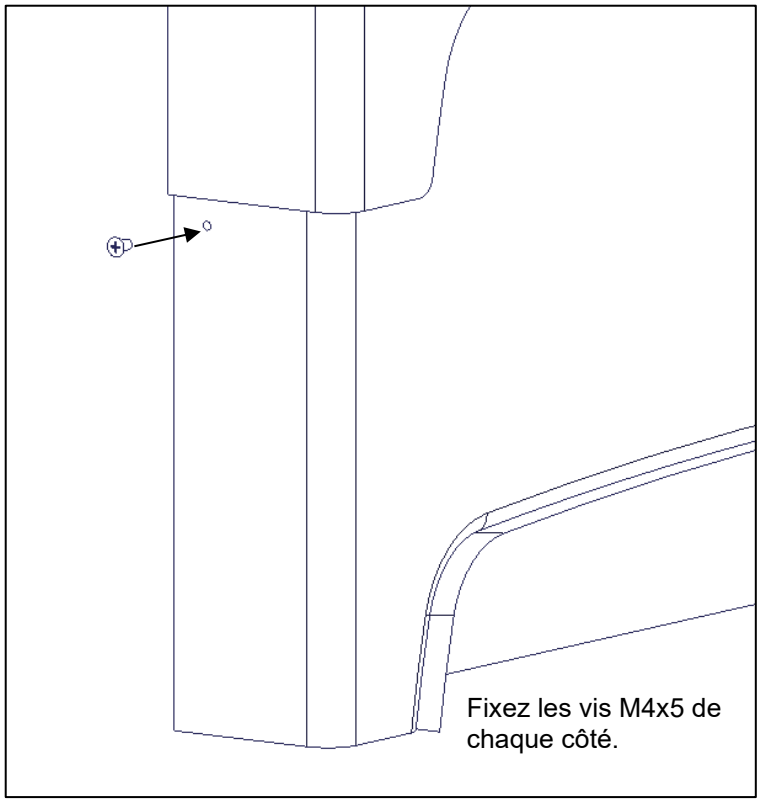

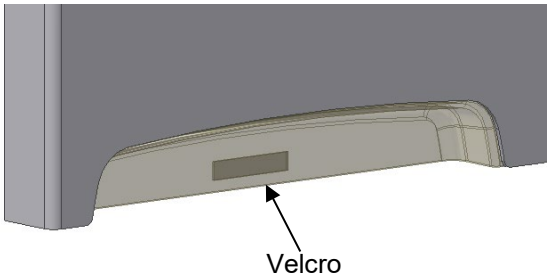

Il y a un petit morceau de velcro attaché à l'arrière du couvercle. Après le montage des vis, placez le lavabo en position basse. Retirez le papier de protection du velcro, maintenez le couvercle intérieur vers le haut et placez-le près du couvercle extérieur et poussez contre le mur jusqu'à ce que le velcro adhère au mur.

Tourner le lavabo contre le couvercle. Placez si possible un niveau à bulle sur le lavabo. Pour que le montage de la fixation de la base d'accueil soit fixé à la bonne hauteur, desserrez un peu les raccords et ajustez-les pour laisser env. 33 mm entre les raccords et le niveau à bulle. Ensuite, fixez soigneusement les raccords avec une clé.

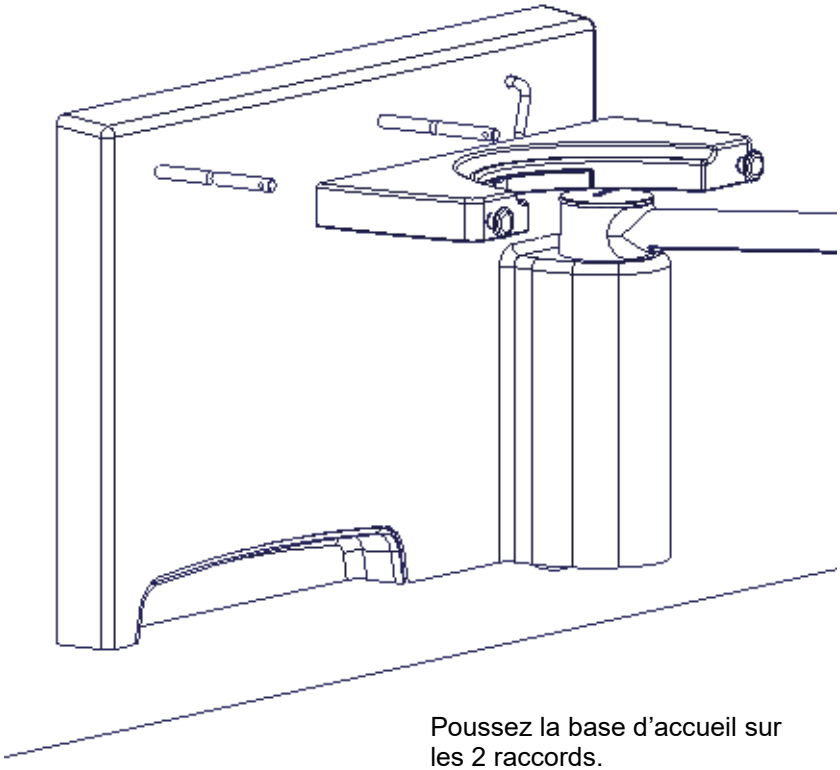

Poussez la base d'accueil sur les 2 raccords.

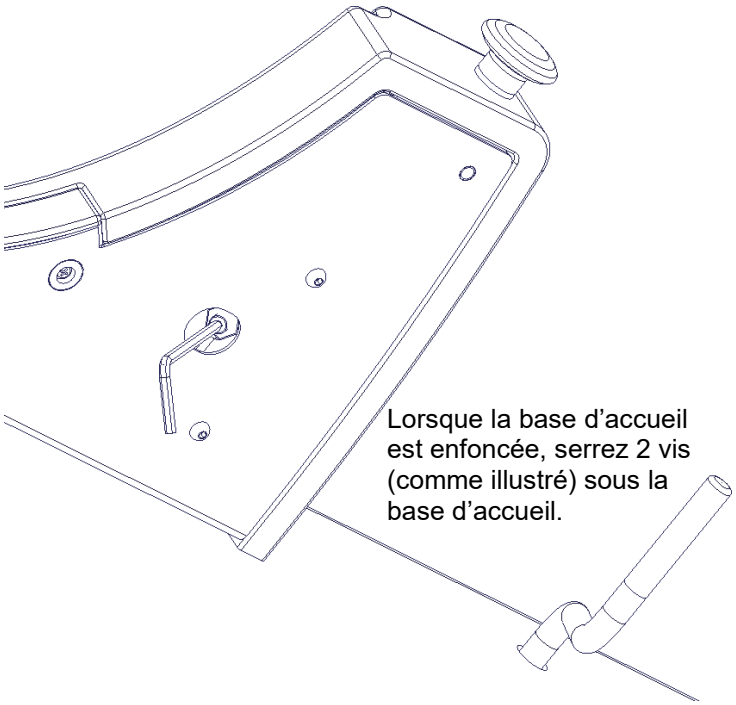

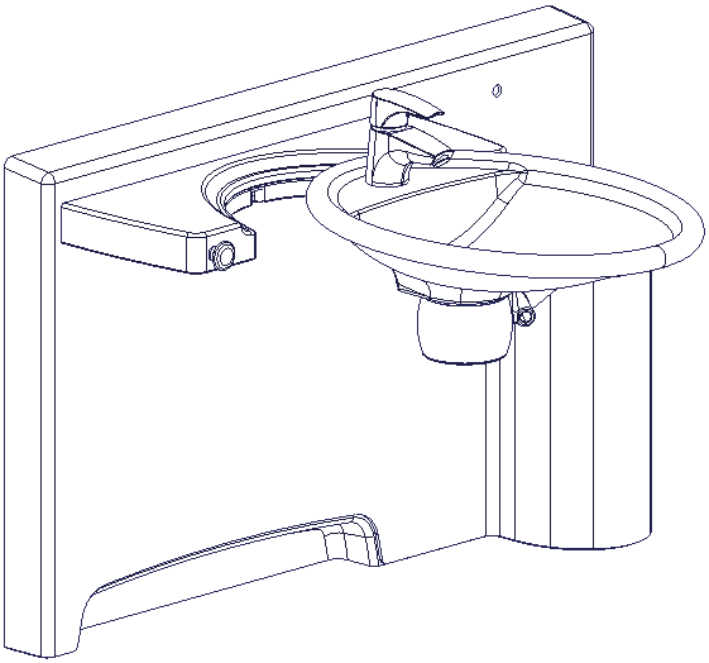

Vérifiez que le lavabo peut être basculé librement dans la base d’accueil et se verrouille comme il se doit. Si le lavabo n'est pas positionné de manière satisfaisante, les raccords de la base d’accueil doivent être desserrés et légèrement relevés ou abaissés.

NOTE

Si le lavabo est livré avec une poignée de mitigeur mains libres, celle-ci devra peut-être être calibrée pour s'adapter aux paramètres d'éclairage spécifiques de la pièce ainsi qu'aux besoins individuels de l'utilisateur. Le calibrage doit être effectué conformément au manuel d'utilisation de la poignée du mitigeur fourni avec le lavabo.

4.8 Interfaces

Construction
Le mur doit être réalisé dans un matériau adapté au montage vissé et homologué pour les pièces humides.
La zone hachurée est la zone minimale pour le renforcement du mur.
Un renforcement du sol au plafond est conseillé.
Selon DS/ISO 17966:2016, le poids maximum de l'utilisateur a été fixé à 245 kg (539 lb) lorsque le lavabo est dans la base d'accueil et à 80 kg (176 lb) lorsque le lavabo est hors de la base d'accueil.

Charge max de traction des vis supérieures
120kg/vis (264lbs/vis)

Le lavabo est fourni avec un jeu de 10 vis et chevilles adaptées au montage sur un mur en béton. L'installateur doit toujours tenir compte du matériau, de l'état et de la résistance du mur et utiliser des vis et des chevilles adaptées au type de mur spécifique.

Plomberie
Le tuyau de vidange est un tuyau flexible Ø32 (1 ¼").
L'alimentation en eau se termine par 2 (deux) robinets d'arrêt à 90° avec filetage extérieur ½" ou 3/8" vers le bas (non inclus). Les flexibles de raccordement eau du lavabo se terminent par des tuyaux Ø10. Des raccords d'adaptation de ces tuyaux aux vannes d'arrêt sont disponibles auprès de Cree et en tant que composants de plomberie standard. Si un emplacement du drain plus élevé que le positionnement recommandé est requis, il peut y avoir un risque de vidange réduite du lavabo.

Pour l'achat d'adaptateurs pour la connexion à diverses installations standard, voir "Adaptateurs de connexion - Lavabo Swing".

NOTE:
Toutes les dimensions sont basées sur le réglage du lavabo de 750 à 950 mm (29 ½" – 37 2/5") au-dessus du niveau du sol. Si une modification de cette plage de réglage en hauteur est nécessaire, les dimensions recommandées doivent être modifiées en conséquence.

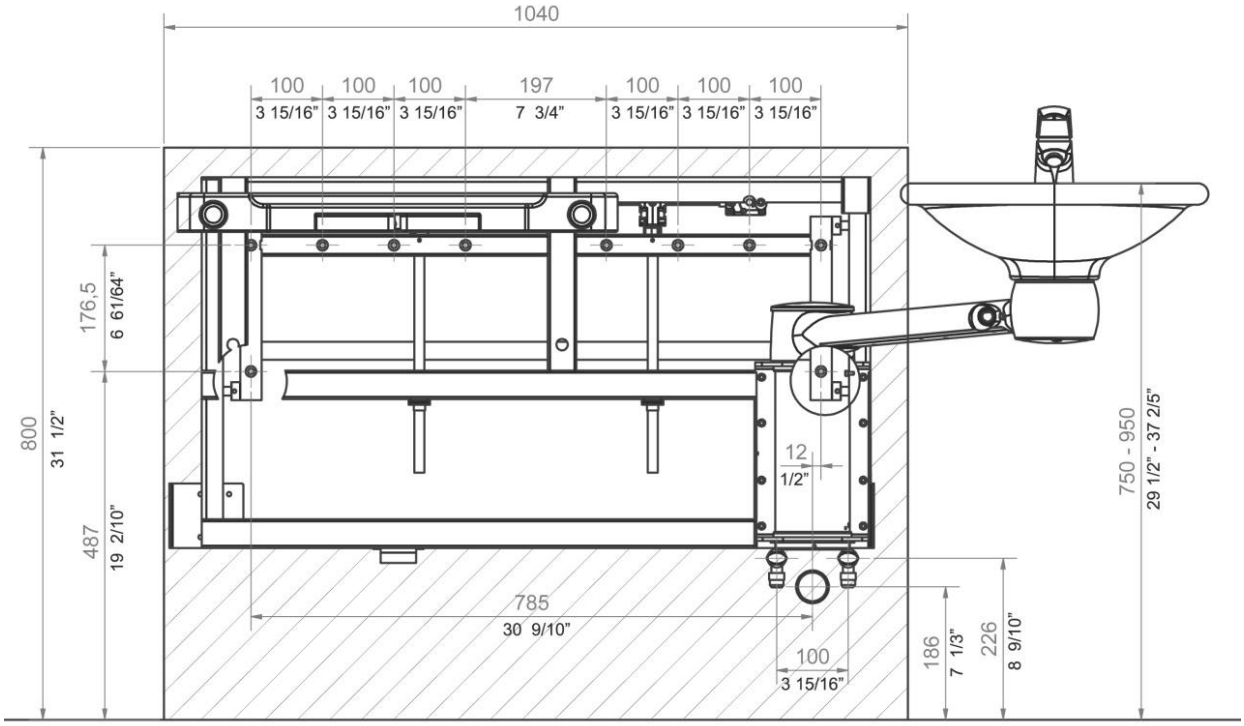

5. Sécurité d’utilisation

- Le lavabo Swing avec base d’accueil ne doit être utilisé que par des personnes qui ont lu et compris ces instructions.
- Utilisez toujours le lavabo de sorte qu'il n'y ait aucun risque de dommages aux personnes ou aux biens. La personne qui utilise le lavabo Swing est responsable d'éviter tout dommage ou blessure.
- Les enfants ou les personnes à capacité d'observation réduite ne doivent utiliser le lavabo que sous surveillance.
- Si le lavabo est utilisé dans des endroits accessibles au public où des enfants ou des personnes à capacité d'observation réduite peuvent s'approcher du Lavabo Swing, la personne qui utilise le lavabo doit être suffisamment attentive afin d'éviter les situations dangereuses.
- Ne faites pas fonctionner le lavabo en cas de défauts ou de dommages.
- Ne surchargez pas le lavabo.
- Les modifications susceptibles d'influencer le fonctionnement ou la construction du lavabo ne sont pas autorisées.
- L'installation, l'entretien et les réparations doivent être effectués par du personnel compétent.
- Si le lavabo n'a pas été assemblé conformément à ces instructions de montage, le droit de réclamation peut devenir caduc.
- N'utilisez que des pièces de rechange d'origine Ropox comme pièces de rechange. Si d'autres pièces de rechange sont utilisées, le droit de réclamation peut devenir caduc.
- Veillez à ne pas faire basculer le lavabo contre le mur avec une grande force car cela pourrait endommager le lavabo ou le mur.
- Gardez à l'esprit qu'il n'y a pas de trop-plein intégré dans le lavabo. Utilisez uniquement le bouchon de trop-plein de Ropox pour remplir le lavabo. Un débordement d'eau peut rendre le sol glissant et doit être évité pour minimiser le risque de glissade ou de chute.
- Pour éviter tout risque de pincement, veillez à ne pas placer votre main entre le lavabo et la station d'accueil lorsqu'elle est verrouillée en position.
- Veillez à vérifier que le lavabo est correctement verrouillé en place dans la base d’accueil avant d'appliquer des charges.
- Le lavabo ne peut être utilisé qu'à des fins d'hygiène personnelle.
- Ne vous appuyez pas sur les accessoires fixés au lavabo.
- Pour éviter tout coincement, ne placez pas votre tête ou des parties du corps entre le tuyau de raccordement à l'eau et le bras oscillant.
- Sachez que le lavabo peut être glissant s'il est recouvert d'eau et de savon.

6. Nettoyage / Entretien

!	**Note!** N'utilisez pas de produits de nettoyage contenant des abrasifs, par ex. poudre à récurer, laine d'acier, éponge à récurer. Ce produit n'est pas conçu pour être stérilisé, l'autoclavage et la stérilisation au-delà du nettoyage normal peuvent éventuellement modifier la sécurité et la fonction du produit.

6.1 Nettoyage du Lavabo et de la base d'accueil

Il est important que le lavabo soit nettoyé conformément à ces directives.

Nettoyez le lavabo avec un chiffon essoré avec de l'eau tiède et un détergent doux. Ne pas utiliser d'abrasifs ou de toiles abrasives.

Le lavabo Swing est composé d'un matériau composite de marbre et de granulés de plastique avec une surface en gel coat. Cela donne une finition dure et très résistante, facile à nettoyer. Laver quotidiennement les surfaces à l'eau et essuyer avec un chiffon. N'utilisez pas de détergents contenant des abrasifs durs – par ex. laine d'acier, poudre à récurer ou acide sulfurique.

Si l'eau a une forte teneur en calcium, des dépôts calcaires se produiront souvent. Ces dépôts doivent être éliminés au moins une fois par semaine en utilisant un détergent contenant de l'acide citrique, de l'acide acétique ou de l'acide phosphorique. Laisser agir de 5 à 10 minutes selon l'épaisseur des dépôts et nettoyer soigneusement avec une éponge douce.

La désinfection du bassin peut se faire avec de l'alcool ménager.

6.2 Réparation du Lavabo

Les dommages mineurs ou les décolorations limitées des surfaces du lavabo lui-même peuvent être facilement réparés au moyen d'un kit de réparation spécial. Veuillez contacter CREE pour plus de détails.

6.3 Entretien

!	**Note !** Le non-respect de l'entretien périodique peut entraîner une dégradation du fonctionnement et de la sécurité du produit. Les inspections, l'entretien et les réparations doivent être effectués par du personnel compétent.

The Le lavabo ne nécessite aucun entretien et les pièces mobiles sont lubrifiées à vie. Pour des raisons de sécurité et de fiabilité, nous vous recommandons d'inspecter le lavabo une fois par an :

- Vérifiez que tous les boulons ont été bien serrés.
- Vérifiez que le lavabo tourne librement et que le bras oscille correctement

Après chaque inspection, remplissez le programme d'entretien.

N'utilisez que des pièces de rechange d'origine Ropox pour le remplacement des pièces. Si d'autres pièces de rechange sont utilisées, le droit de réclamation peut devenir caduc.

7. Liste de pièces détachées

!	**Note !** CREE mettra à disposition une liste de pièces pour un entretien et une réparation extraordinaire au-delà de ce qui est décrit dans ce manuel. Les réparations au-delà de ce qui est décrit dans ce manuel ne peuvent être effectuées que par le personnel de service désigné par CREE-ROPOX.

8. Protection environnementale

Le produit n'est pas destiné à être éliminé comme un déchet municipal. Le démontage, le tri et l'élimination appropriés des composants doivent être effectués par des professionnels de l'élimination des déchets.

Pièce	**Recommandation d'élimination**
Lavabo	Céramique
Unité principale	Acier
Faucet	Acier
Revêtement	Aluminium

9. Rapport d'incident

Le fabricant de ce produit recommande que tout accident avec ce produit qui répond à tous les critères suivants soit signalé à l'autorité compétente ainsi qu'au fabricant.

1. Il y a eu ou aurait pu y avoir un événement
2. Le dispositif médical est considéré comme un facteur contributif au cas, et
3. L'événement a entraîné ou aurait pu entraîner l'un des résultats suivants :
   - *décès - décès d'un patient, d'un utilisateur ou d'un tiers*
   - *Une détérioration grave de l'état de santé d'un patient, d'un usager ou d'un tiers se traduisant par :*
     - *o 1. Maladie potentiellement mortelle*
     - *o 2. Dommages ou blessures durables*
     - *o 3. Traitement médical ou chirurgical nécessaire pour détourner une maladie potentiellement mortelle, une blessure permanente*
     - *o 4. Décès mortel, lésion fœtale ou anomalies congénitales.*

Service d'assistance technique :

0 899 493 251 Service 0,60 €/min + prix appel

Distribué par

CREE
Développer l'espace de liberté

04 72 24 08 99
www.cree.fr
cree@cree.fr