ROPOX
Better ways to better days

CREE
Développer l'espace de liberté

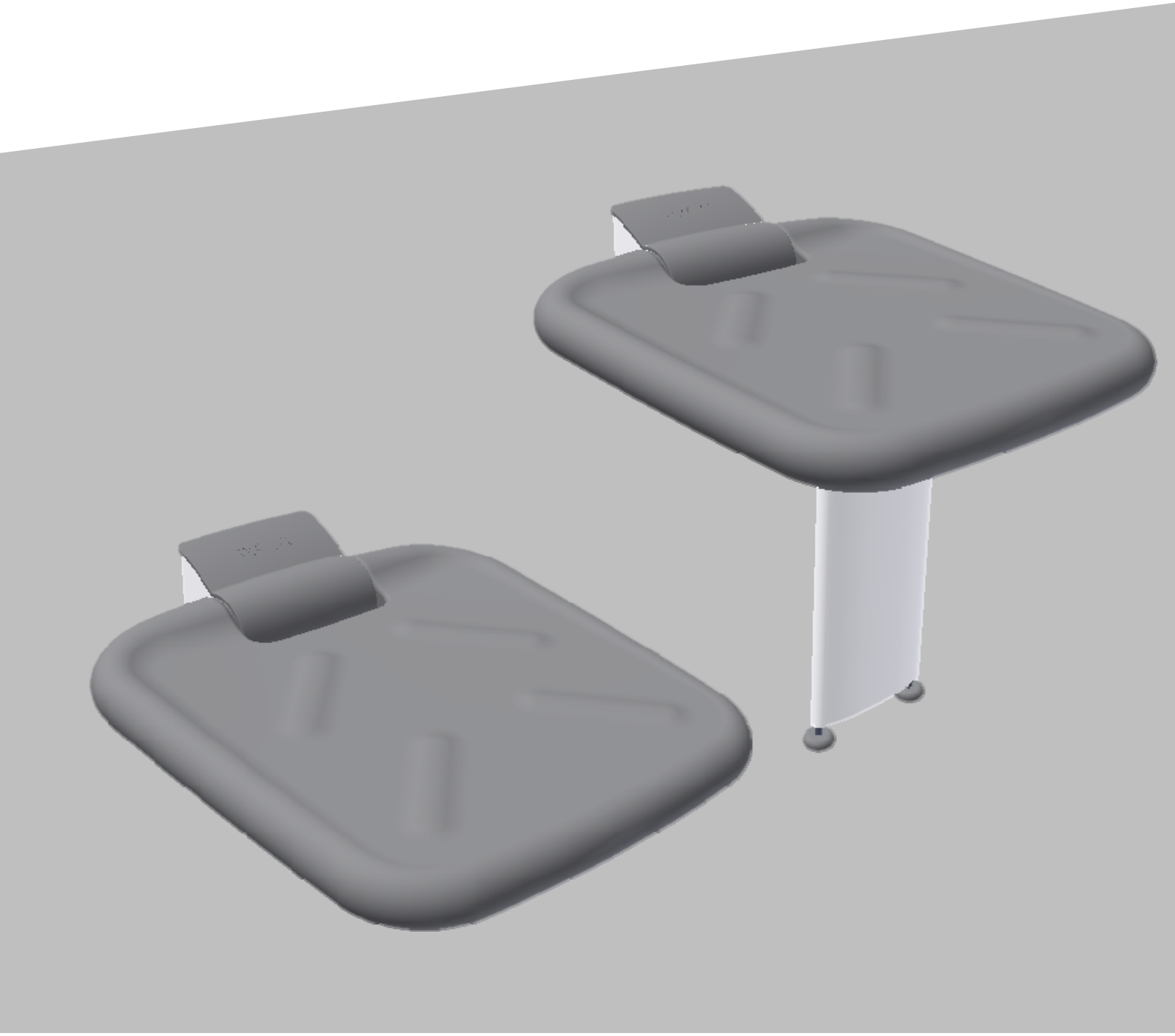

Siège de douche rabattable Ropox

Manuel utilisateur

Ce manuel doit toujours accompagner le produit

PDF 6072 / 01.01.2017

Table des matières

Informations produit *3*
Options 4
Données techniques *5*
Dessins cotés 6
Instructions utilisateurs *8*
Replier après utilisation 8
Sécurité d'utilisation 8
Maintenance *9*
Nettoyage 9
Dépannage 11
Gestion des déchets 11
Facteurs qui affectent les fonctionnalités du produit 11
Marquage *12*
Étiquettes 12
Symboles 12
Pièces de rechange *13*
Pièces de rechange actuelles 13
Déclaration CE *14*
Déclaration de conformité EU 14
Directives 14
Normes 14

Informations produit

Il est important que vous lisiez la notice avant d’utiliser ce produit.

Produit :	Siège de douche Ropox
Fabricant:	Ropox, DK-4700 Næstved, Tel. +45 55 75 05 00
Domaine d’application:	Le siège de douche est conçu pour fournir une assise confortable et un soutien aux personnes utilisant la douche. Le siège peut être utilisé dans des maisons privées, des centres de soins ou des institutions similaires afin d'assurer un déplacement et une utilisation simples et confortables.

Options

111 804 Siège de douche pliable Ropox

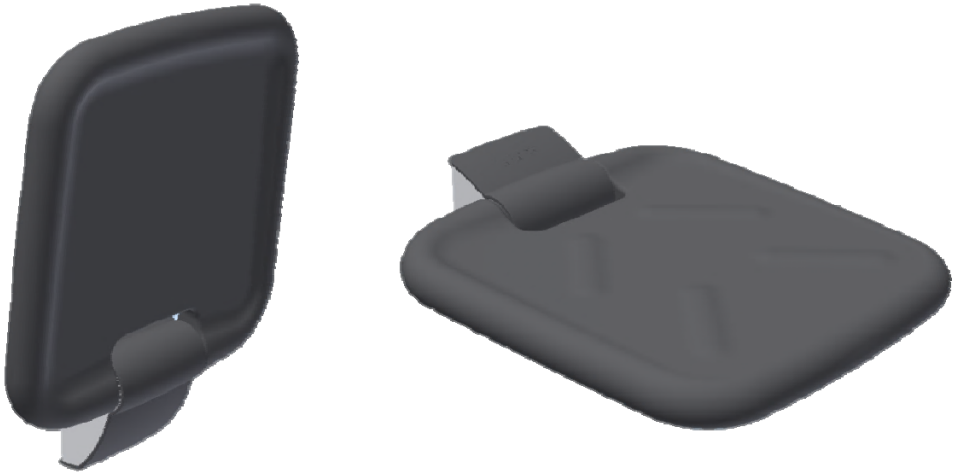

Poids maximum de l’utilisateur : 150kg

111 805 Siège de douche pliable Ropox avec béquille

Poids maximum de l’utilisateur : 200kg

Données techniques

Hauteur du siège	Siège rabattable avec pied: 450 - 540 mm mm
Matériaux	Siège: acier inoxydable, bois, mousse PUR Unité murale: Acier inoxydable, PA 6.6, acier à ressort, Acier traité en surface Pied: Aluminium, Acier inoxydable, PA 6.6, TPU
Traitement de surface:	Acier inoxydable: poudre de revêtement blanc RAL 9003 Acier: Chromate bleu
Charge maximum:	Le poids maximum de l'utilisateur est de 150kg (sans béquille) et de 200kg (avec béquille) conformément à la norme DS / EN 12182.

CE

Tous les modèles de sièges de douche Ropox sont fabriqués conformément aux exigences actuelles de la directive 93/42 / CEE relative aux dispositifs médicaux et appartiennent à la classe de risque la plus faible 1. Voir la déclaration CE séparée page 11.

Dessins côtés

111 804 Siège de douche rabattable Ropox

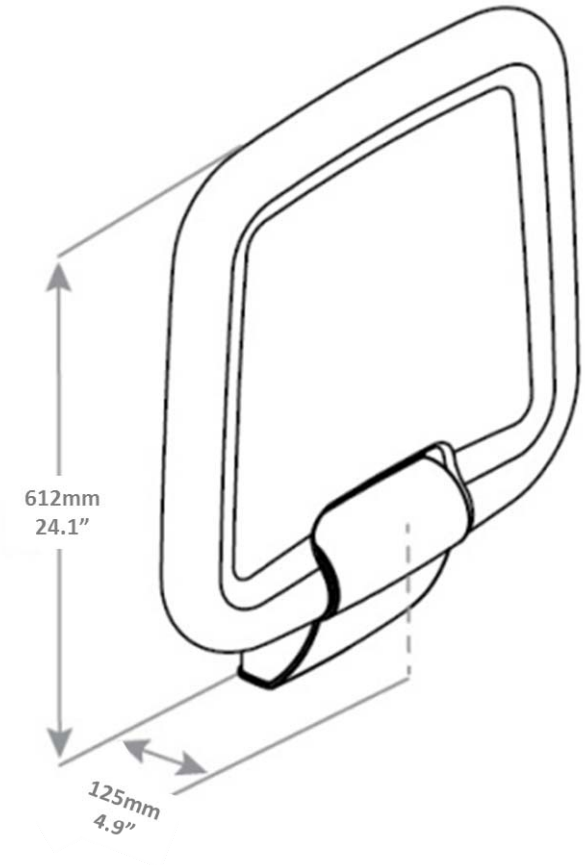

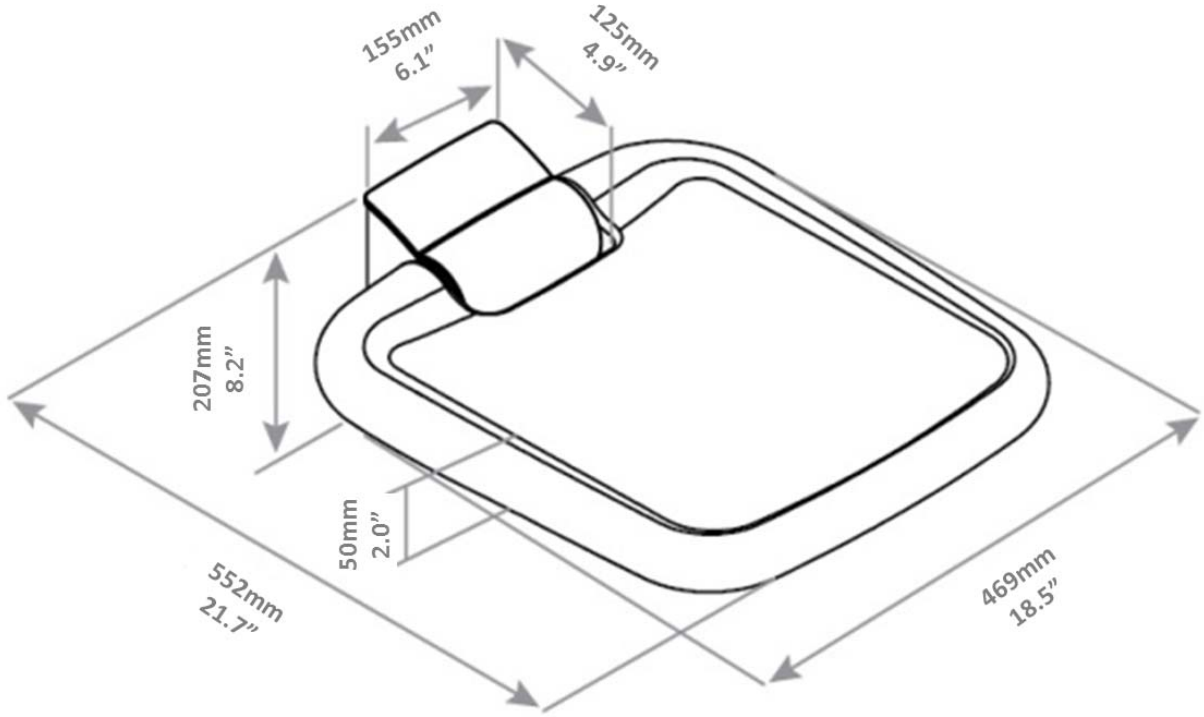

111 805 Siège de douche pliant avec béquille Ropox

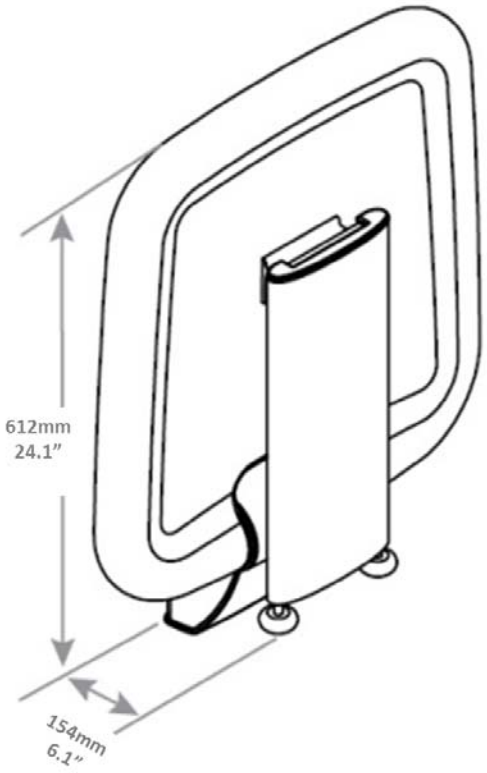

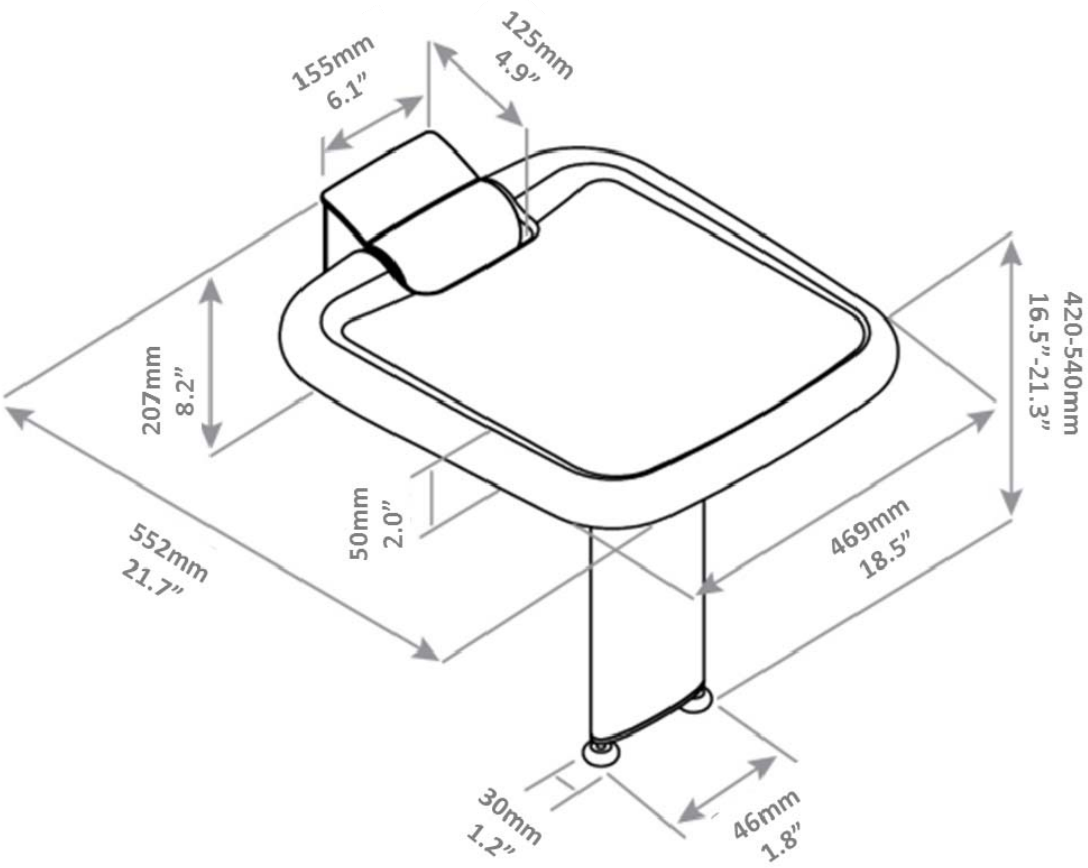

Instructions utilisateurs

Replier après utilisation

Le siège de douche rabattable Ropox est doté d'un mécanisme à ressort intégré qui permet de replier facilement le siège au mur après utilisation.

Le siège est également conçu pour se maintenir déplié, mais est en même temps facile à replier.

Sécurité d’utilisation

Pour une utilisation optimale des fonctions du siège rabattable et pour éviter les accidents, il est important d'agir conformément à ces recommandations de base.

- Veillez à ce que les pieds soient correctement réglés, de sorte qu’ils reposent tous deux sur le sol lorsque le siège est rabattu. Faites particulièrement attention si le sol est inégal ou s'il y a une grille ou un sol similaire au niveau des pieds.
- Évitez de heurter la béquille lorsqu'elle est abaissée (par exemple avec le repose-pieds d'un fauteuil roulant). Si la béquille est détruite, la charge maximale sera considérablement réduite.
- Assurez-vous que le mur auquel est fixé le siège peut supporter la version sans béquille. Sinon, choisissez la version avec une béquille ou renforcez le mur.
- Sachez que le siège peut devenir glissant lorsqu'il est mouillé et lorsque du savon est utilisé.
- Dans la mesure du possible, évitez de vous asseoir sur le couvercle en plastique du support mural.
- Assurez-vous qu'il n'y a rien sous le siège quand il est déplié, car cela pourrait endommager la béquille.
- Assurez-vous que toutes les vis d'installation dans le mur sont correctement installées et ne sont pas placées dans un joint. Cela affaiblirai la capacité de charge du siège.

Maintenance

Le siège de douche rabattable Ropox ne nécessite aucun entretien. Pour des raisons de sécurité, cependant, nous recommandons une inspection régulière de toutes les vis d'installation et des pièces mobiles afin de s'assurer que le montage mural est en ordre et sûr.

Nettoyage

N'utilisez pas de nettoyeur haute pression pour nettoyer ce produit.
Utilisez simplement un chiffon humide ou une éponge avec de l'eau savonneuse normale (pH 7) à une température maximale de 60 ° C.
Toujours nettoyer le siège après utilisation afin d'éviter que la saleté ne se fixe sur les surfaces.

Important:
N'utilisez pas de poudre à récurer ou d'autres substances abrasives car elles pourraient rayer les surfaces. N'utilisez pas non plus d'outils de nettoyage pointus ou tranchants. Les produits fortement acides ou alcalins ne doivent pas être utilisés.

Évitez que le siège entre en contact avec de l'iode car cela pourrait décolorer le siège.

Résistanec chimique des sièges :

Résistance chimique au PUR (Polyuréthane)

Substance	Concen-tration (%)	Classification of requirement
Aceton		○
Alums		○
Aluminium chloride	10	◕
Formic acid	30	○
Ammonia	10	●
Ammonium carbonate		○
Ammonium chloride		◕
Aniline		○
ASTM-Oil I		●
ASTM-Oil II		●
ASTM-Oil III		●
ASTM-Fuel No. I		●
ASTM-Fuel No. II		◑
ASTM-Fuel No. III		◑
Benzene		○
Brake fluid ATE		○
Butanol		○
Butyl acetate		○
Calcium chloride	40	◕
Chlorobenzene		○
Chloroform		○
Chloroprene		○
Chromic acid		○
Cyclohexan		◑
Cyclohexanon		○
Diethylether		●
Diethylprestone		●
Diesel oil		◕
Dimethylformamide		○
Ferric-III-chloride	10	◕
Acetic acid 20–80	10	◑
Ethanol	100	◑
Ethyl ether		◑
Ethylacetate		○
Ethylencloride		◕
Freon 12		◑
Freon 22		◑
Hydraulic oil SAE 90		◑*
Glycerin		●
Glycol		●
Isopropanol		○
Potash lye	10	●
Bichromate of potash		◕
Potassium nitrate		◕
Potassium permanganate		○
Kerosene		●

Substance	Concen-tration (%)	Classification of requirement
Magnesium chloride	30	◕
Methanol	< 5	◑
Mythyl acetate		○
Mythyl chloride		○
Methylethylketon		◑
Mythylglycol		○
Mythylglycolacetate		○
Lactic acid	10	○
Mineral oil		◑*
Motor oil		○
Sodium chloride	10	◕
Sodium perchlorate solut.		●
Soda lye	10	●
Olive oil		●
Ozone		●
Paraffin oil		●
Perchlore ethylene		○
Petroleum ether		●
Petroleum		◕
Vegetable oils		●
Vegetable fats		●
Phosphoric acid	50	○
Nitric acid	30	○
Hydrochlorid acid, concen.		○
Cutting oil		◑*
Carbon disulfide		○
Sulfuric acid	30	●
Sea water		●
Silver salts	20	●
Tetrachloroethylene		○
Carbon tetrachloride	100	○
Tetrahydrofuran		○
Toluene		○
Trichlorethylene		○
Tataric acid	< 10	●
Xylon		○

resistant ●
vastly resistant ◕
conditionally resistant ◑
not resistant ○
*for individual case, please verify

The information mentioned in this summary is given to the best of our own knowledge and based upon our long standing experience. But we would like to direct your attention to the fact, that the information is given without obligation. A final judgement can only be made in practice.

HELUKABEL

Dépannage

Défauts	Solutions possibles
Le siège ne peut pas rester en position verticale.	Le ressort interne pourrait être défectueux. Si c'est le cas, contactez CREE pour une nouvelle pièce.
Le siège est inhabituellement lourd à soulever.	Détachez le couvercle en plastique par le support mural. • Si les ressorts sont desserrés, mettez les ressorts en position pendant que le siège est en position verticale. • Si un ou les deux ressorts sont défectueux, contactez CREE pour de nouvelles pièces.
Le siège ne peut pas être entièrement rabattu et ne reste pas en position horizontale.	NOTE: valable uniquement pour la version avec une béquille : • Réglez les pieds à la bonne hauteur • Il est également possible que le siège ait été installé trop bas (voir les instructions d'installation pour la position minimale d'installation murale).

Gestion des déchets

⚠ Les équipements usagés doivent être éliminés conformément à la législation nationale. Nous recommandons que le produit soit démonté autant que possible afin que le plus possible puisse être réutilisé. Exemples de groupes dans lesquels ce produit peut être trié: Métal (aluminium et acier séparément), plastique et pièces à détruire.

Facteurs qui affectent les fonctionnalités du produit

ℹ Temperature: 0°C à 50°C

Humidité relative : 5% à 85%, sans condensation

Marquage

Étiquettes

Chaque siège de douche Ropox a sa propre étiquette, comme indiqué ci-dessous. Cette étiquette contient des informations importantes, qui doivent être citées lors de la prise de contact avec le fournisseur. Voici les versions respectives avec et sans béquille.

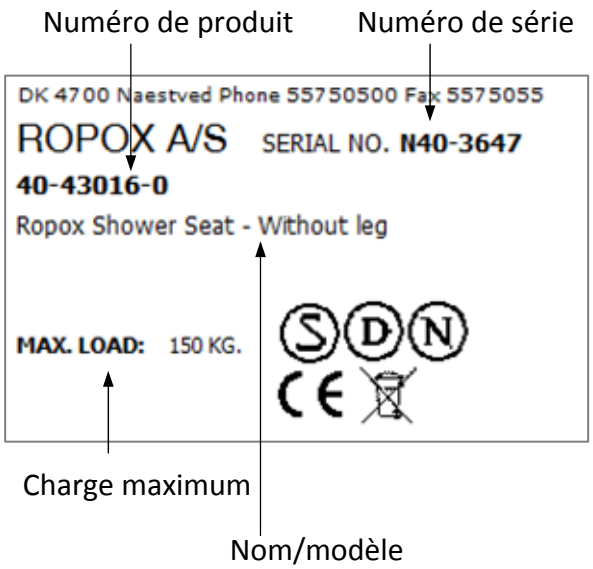

Symboles

Le manuel d'utilisation doit être lu avant utilisation

Les déchets doivent être triés- pour le recyclage si possible.

Marque CE. Le produit est conforme aux exigences de sécurité générale et de fonctionnalité des directives et normes européennes applicables.

Pièces de rechange

Pièces de rechange actuelles

40-40018-013	Pieds	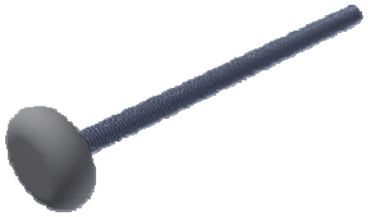
40-43010-233 plastique	Couverture for 40-43016	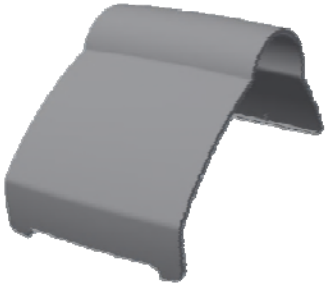
40-43010-289 plastique	Couverture for 40-43011	
40-43017-2	Siège PUR	
40-43010-176	Ressort à lames	
40-43010-216 secours	Ressort de	

Déclaration CE

Déclaration de conformité EU

Ropox déclare que les produits suivants

111 804	Siège de douche rabattable Ropox avec béquille
111 805	Siège de douche rabattable Ropox sans béquille

sont classés en classe I et sont conformes aux directives et normes suivantes :

Directives

Directive No. 93/42/EEC concernant les dispositifs médicaux (classe de risque 1)

Normes

DS/EN 12182: 2012:	Dispositifs fonctionnels pour personnes ayant une déficience fonctionnelle- Exigences générales et méthodes d'essai
DS/EN 14971: 2012:	Dispositifs médicaux – Application de la gestion des risques aux dispositifs médicaux
DS/EN 9999: 2011:	Appareils fonctionnels pour personnes ayant une déficience Fonctionnelle – Classification et terminologie

Date: 30-06-2012

Tommy Jensen
Adm. direktør

Toute demande de réclamation doit être adressée au distributeur représentant Ropox sur le marché concerné.

Cf. Conditions générales de vente et de livraison CREE.

Service d'assistance technique :

0 899 493 251 Service 0,60 €/min + prix appel

CREE

Développer l'espace de liberté

Avenue de Champlevert ZI du Recou – 69520 GRIGNY – Tél. 04 72 24 08 99 – cree@cree.fr – www.cree.fr

sav@cree.fr

CE

Ropox A/S

Ringstedgade 221

DK – 4700 Naestved

Tel.: +45 55 75 05 00 Fax.: +45 55 78 05 50

E-mail: info@ropox.dk

www.ropox.dk